LOEWE.

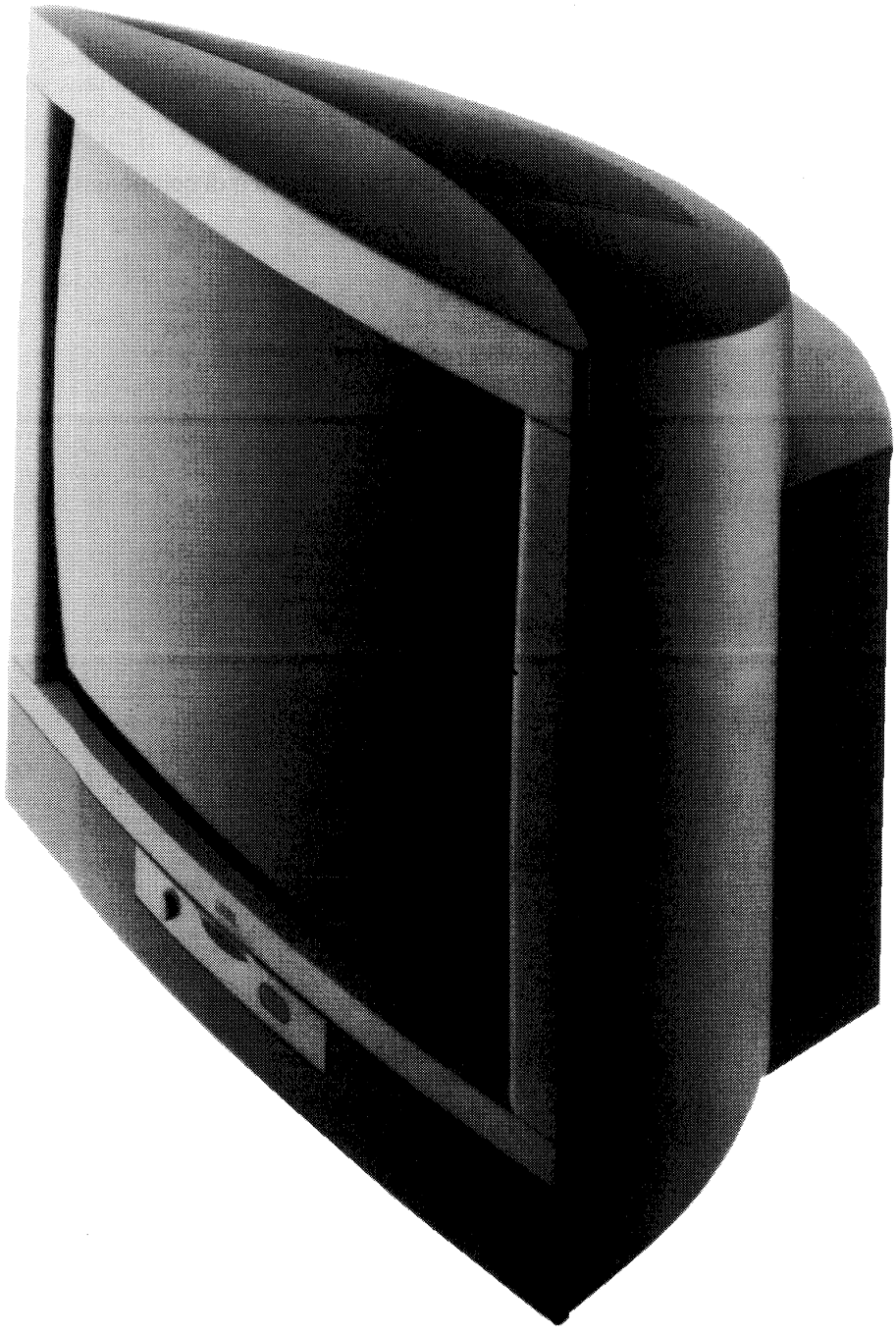

Kundendienst
Service-Anleitung
Service Manual
Manuale di servizio
Manuel service
230-90255.920

C 9003
Chassis • Telaio • Châssis
884-85030.137/142

Calida 72
Art.-Nr. • No dell'art.
Art. No. • No. d'art.
52460

(D) deutsch

Inhaltsverzeichnis

Kapitel 1 Allgemeines

Demontage 1-4
Sicherheitsvorschriften 1-6
Technische Daten 1-8
Lageplan BR-Platte / Testbild 1-10
Service-Lageplan C 9003 1-11
SMD-Code 1-12

Kapitel 2 Schaltbilder und Leiterplatten

	Schaltbild,	Ltpl.
Bildrohrplatte	2-1	2-1
Tuner/ZF 85137	2-3	2-2
Tuner/ZF 85187	2-5	2-7
Bedienteil 85806	2-8	2-9
NICAM-Decoder 84974	2-10	2-11
SAT (III)-Empfangseinheit 85403	2-12	2-13
SAT Adapter	2-15	2-15
S-VHS-Schnittstelle (III) 85963	2-17	2-16
NICAM 85004	2-19	2-18
IR-Fernbedienung FB 300	2-21	2-21
Anschlußbeispiele SAT (III)	2-22	
Verdrahtungsplan VT/NICAM	2-24	
Verdrahtungsplan VT/SAT (III)	2-26	

Kapitel 3 Ersatzteilelisten

Baugruppenübersicht 3-1
Calida 3-3
Bedienteil 85806.061 3-5
NICAM-Decoder 84974.052/53 3-5
Bildrohrplatte 83616.068 3-6
VT-Decoder 85004.058 3-6
Chassis 85030 3-7
Chassis 85030.137/.142 3-10
Fernbedienung FB 300 3-12
S-VHS-Schnittstelle (III) 85963.050 3-12

Anhang

LOEWE-Niederlassungen 3-13
Service-Mode-Befehle 3-14
Abgleichanweisung 3-14
Option Bytes Tabelle 3-14
Chassis C 9003 (Schaltbild + Leiterplatte) 3-14
Auslandsvertretungen 3-15

(I) italiano

Indice

Capitolo 1 Generale

Smontaggio 1-4
Norme di sicurezza 1-6
Dati tecnici 1-8
Schema pratico / Immagina di prova 1-10
Schema pratico di servizio C 9003 1-11
SMD Code 1-12

Capitolo 2 Scheme elettrico e di componenti

	Schema,	Piastra
Cinescopio	2-1	2-1
Tuner/FI 85137	2-3	2-2
Tuner/FI 85187	2-5	2-7
Unità di comando 85806	2-8	2-9
Decodificatore NICAM 84974	2-10	2-11
Predisposizione SAT (III) 85403	2-12	2-13
Adattore SAT	2-15	2-15
Interfaccia S-VHS (III) 85963	2-17	2-16
NICAM 85004	2-19	2-18
Telecomando IR FB 300	2-21	2-21
Esempi di funzionamento SAT (III)	2-22	
Schema di connessioni VT/NICAM	2-24	
Schema di connessioni VT/SAT (III)	2-26	

Capitolo 3 Lista ricambi

Ordinamento dei gruppi 3-1
Calida 3-3
Unità di comando 85806.061 3-5
Decodificatore NICAM 84974.052/53 3-5
Piastra cinescopio 83616.068 3-6
Decodificatore Teletexte 85004.058 3-6
Telaio 85030 3-7
Telaio 85030.137/.142 3-10
Telecomando FB 300 3-12
Piastra d'interfaccia S-VHS (III) 85963.050 3-12

Appendice

Succursale LOEWE 3-13
Comandi di service mode 3-14
Istruzione allineamento 3-14
Tabella Option Bytes 3-14
Telaio C 9003 (Scheme elettrico e di comp.) 3-14
Rappresentanza all'estero 3-15

(GB) english

Table of contents

Chapter 1 General

Removal 1-5
Safety precautions 1-7
Technical specifications 1-9
Layout diagram CRT P.C.B / Test pattern 1-10
Service layout diagram C 9003 1-11
SMD Coding 1-12

Chapter 2 Schematic diagrams and P.C.B's

	Schematic,	P.C.B
CRT board	2-1	2-1
Tuner/IF 85137	2-3	2-2
Tuner/IF 85187	2-5	2-7
Control unit 85806	2-8	2-9
NICAM Decoder 84974	2-10	2-11
SAT (III) Receiver 85403	2-12	2-13
SAT Adapter	2-15	2-15
S-VHS Interface (III) 85963	2-17	2-16
NICAM 85004	2-19	2-18
IR Remote Control FB 300	2-21	2-21
Examples of connection SAT (III)	2-22	
Wiring diagram VT/NICAM	2-24	
Wiring diagram VT/SAT (III)	2-26	

Chapter 3 Spare parts lists

Components chart 3-2
Calida 3-3
Control unit 85806.061 3-5
NICAM Decoder 84974.052/53 3-5
CRT P.C.B 83616.068 3-6
Teletext Decoder 85004.058 3-6
Chassis 85030 3-7
Chassis 85030.137/.142 3-10
Remote Control FB 300 3-12
S-VHS Interface (III) 85963.050 3-12

Appendix

LOEWE establishments 3-13
Service mode commands 3-14
Alignment instructions 3-14
Option Bytes Table 3-14
Chassis C 9003 (Schematic diagrams and P.C.B's) 3-14
Foreign representations 3-15

(F) français

Table des matières

Chapitre 1 Général

Démontage 1-5
Précautions de sécurité 1-7
Caractéristiques techniques 1-9
Plan de localisation platine tube image / Mire 1-10
Schéma d'implacement de service C 9003 1-11
SMD Code 1-12

Chapitre 2 Schéma d'électrique et plan de comp.

	Schéma,	Platine
Platine tube image	2-1	2-1
Tuner/FI 85137	2-3	2-2
Tuner/FI 85187	2-5	2-7
Bloc de commande 85806	2-8	2-9
Décodeur NICAM 84974	2-10	2-11
Récepteur SAT (III)	2-12	2-13
Adapteur SAT	2-15	2-15
Interface S-VHS (III) 85963	2-17	2-16
NICAM 85004	2-19	2-18
Télécommandes à infrarouge FB 300	2-21	2-21
Exemples de connexion SAT (III)	2-22	
Plan de câblage VT/NICAM	2-24	
Plan de câblage VT/SAT (III)	2-26	

Chapitre 3 Liste des pièces de rechange

Correspondances des modules 3-2
Calida 3-3
Bloc de commande 85806.061 3-5
Décodeur NICAM 84974.052/53 3-5
Platine tube image 83616.068 3-6
Décodeur Télétexte 85004.058 3-6
Châssis 85030 3-7
Châssis 85030.137/.142 3-10
Télécommande FB 300 3-12
Platine d'interface S-VHS (III) 85963.050 3-12

Appendice

Succursale LOEWE 3-13
Instructions du mode service 3-14
Instruction d'alignement 3-14
Tableau Option Bytes 3-14
Châssis C 9003 (Schéma d'électrique et plan de comp.) 3-14
Représentation à l'étranger 3-15

(D) deutsch

Demontage der Rückwand

Zum Abnehmen der Rückwand werden die zwei Rückwandschrauben R herausgedreht. Schraubenzieher in die Aussparung V einführen. Verriegelung nach unten drücken und gleichzeitig Rückwand nach hinten schieben (Skizze a).

Chassis-Servicestellung bei Prüfarbeiten:

Das Chassis wird bis zum Anschlag nach hinten gezogen (Skizze b). In dieser Stellung ist die Bestückungsseite des Chassis und das Bedienteil zugänglich.

Chassis-Servicestellung bei Reparaturarbeiten

Schieben Sie das Chassis 1 cm nach vorne (Skizze b). Nun können Sie das Chassis nach oben wegnehmen und sich eine günstige Ablage auf Ihrem Arbeitsplatz suchen.

(I) italiano

Smontaggio del pannello posteriore

Per togliere il pannello si svitano le due viti R del pannello posteriore. Introdurre la punta del cacciavite nelle fessure V. Spingere il bloccaggio verso il basso e contemporaneamente far scivolare il pannello posteriore indietro (schizzo a).

Posizione di servizio del telaio durante le prove:

Tirare il telaio indietro, sino all'arresto (schizzo b). In questa posizione sono accessibili il lato componenti del telaio e il comando.

Posizione di servizio del telaio in caso di riparazioni

Spingete il telaio di 1 cm in avanti (schizzo b), e estraetelo verso l'alto. Poggiatelo su un tavolo di lavoro.

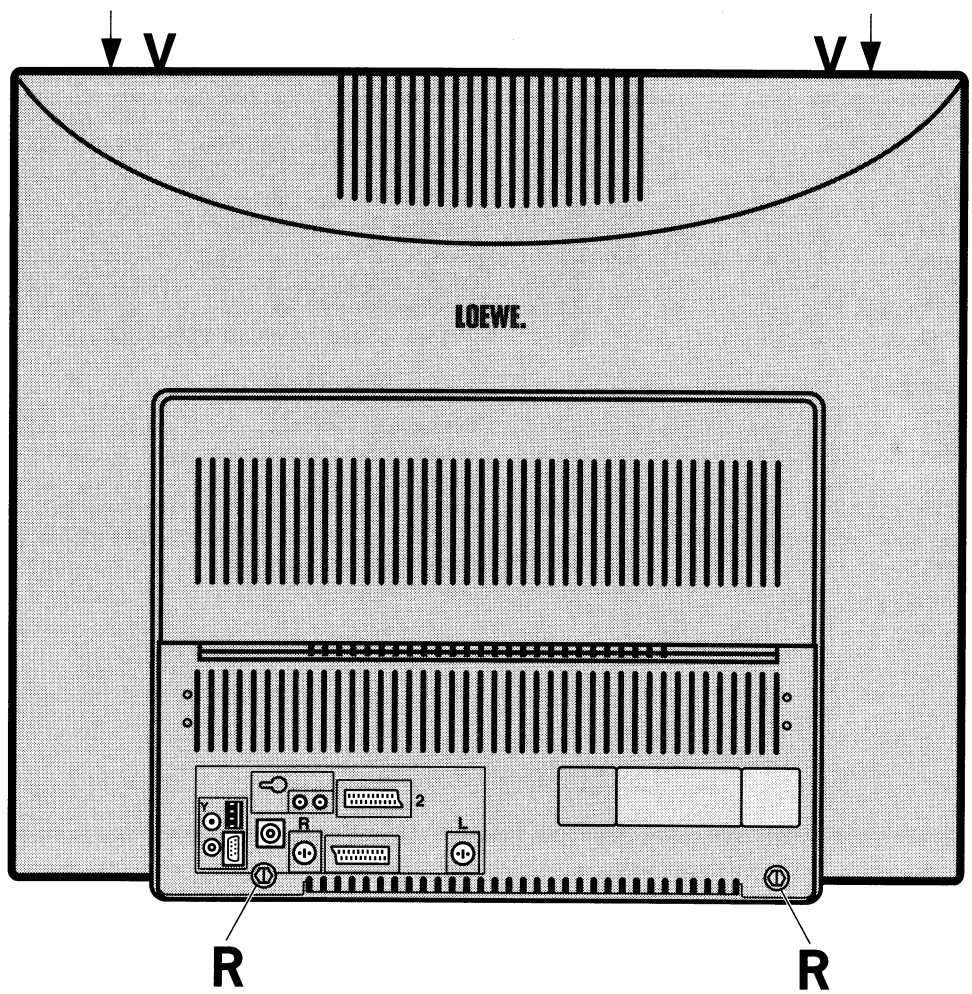

Skizze a: Demontage der Rückwand
Fig. a: Smontaggio del pannello posteriore
Fig. a: Rear panel removal
Fig. a: Démontage du panneau arrière

(GB) english

Rear panel removal

Unscrew the two rear panel screws R to remove the rear panel. Insert screwdriver into recess V. Depress interlocking and at the same time slide rear panel to the rear (fig. a).

Chassis service position for control work:

Pull chassis back as far as it will go (fig. b). The chassis components side and the control section are now accessible.

Chassis service position for repair work

The chassis is displaced toward the front by 1 cm (fig. b). It con now be lifted upward and out, and placed an a convenient surface on the repair bench.

(F) français

Démontage du panneau arrière

Pour enlever la paroi arrière, dévissez les deux vis R. Introduire un petit tournevis dans l'ouverture V. Pousser le verrouillage vers le bas et faire glisser en même temps le paroi arrière vers l'arrière (fig. a).

Position de maintenance châssis pour les travaux contrôle

Tirez le châssis vers l'arrière jusqu'en butée (fig. b). Dans cette position vous avez accès au côté composants du châssis ainsi qu'au bloc de commande.

Position de maintenance châssis pour les réparations

Coulisser de châssis d' 1 cm en avant (fig. b). Vous pouvez alors enlever le châssis par haut et sélectionner une position d'appui avantageuse sur votre table de réparation.

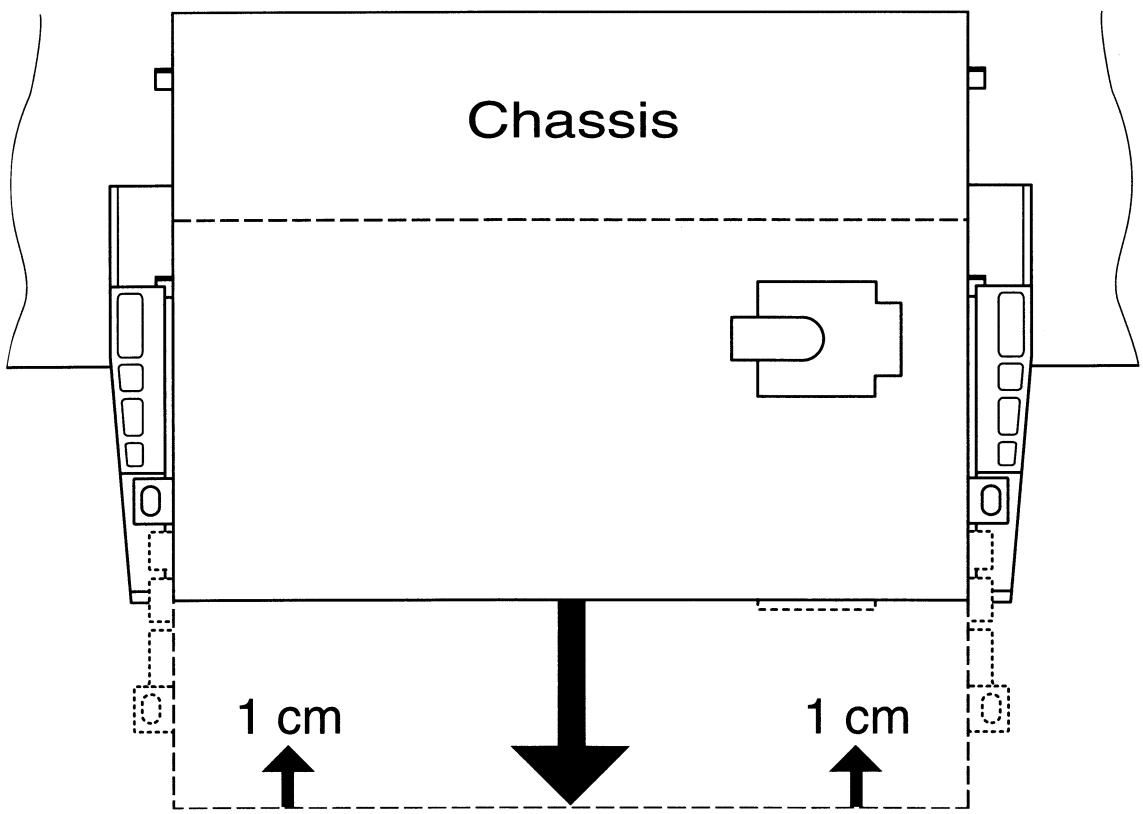

Skizze b: Chassis-Servicestellung
Fig. b: Posizione di servizio del telaio
Fig. b: Chassis service position
Fig. b: Position de maintenance châssis

(D) deutsch

Zur Beachtung

Diese Geräte sind über einen Wandler-Trafo vom Netz getrennt. Bei Service-Arbeiten an der Primärseite dieses Trafos ist ein Trenn-Trafo erforderlich.

Hinweis zum Schutz gegen Elektrostatik

1. **Elektrostatisch gesicherte MOS-Arbeitsplätze.**
   Der Umgang mit gegen Elektrostatik empfindlichen Bauteilen muß an einem elektrostatisch gesicherten MOS-Arbeitsplatz erfolgen.
   Ein elektrostatisch gesicherter MOS-Arbeitsplatz erdet über Entladungswiderstände sämtliche leitende Materialien einschließlich der Person. Nichtleiter werden durch Luftionisation entladen. Die Integration von Lötkolben und Meßgeräten in den gesicherten MOS-Arbeitsplatz ist nur mit Trenntrafo in jedem der verwendeten Geräte möglich. Die Meßgeräte-Massen werden ebenfalls mit Entladungswiderständen geerdet.

2. **Gesicherte Verpackung durch leitfähige Materialien.**
   Zum Schutz gegen Elektrostatik werden elektrisch leitende Kunststoffe für Verpackung und Transportmittel verwendet. Leitende Kunststoffe gibt es als schwarze oder transparente Schutzbeutel, Schaumstoff, Folien und als Behälter.
   Empfindliche Bauteile dürfen nur am gesicherten MOS-Arbeitsplatz aus der Verpackung entfernt bzw. verpackt werden.

Sicherheitsvorschriften

Bei Wartungsarbeiten sind folgende Sicherheitsmaßnahmen zu beachten:

1. Da verschiedene Teile dieser Geräte Sicherheitsfunktionen aufweisen nur Original-Hersteller-Ersatzteile verwenden.
   Kritische Teile im Netzteil sollten nicht durch ähnliche Teile anderer Hersteller ersetzt werden. Alle kritischen Teile sind im Schaltbild und in der Platinendarstellung mit dem Symbol ⚠ gekennzeichnet.
2. Vor der Auslieferung eines reparierten Gerätes an den Kunden muß der Wartungstechniker das Gerät einer gründlichen Prüfung unterziehen um sicherzustellen, daß sicherer Betrieb ohne Gefahr von elektrischen Schlägen gewährleistet ist.

(I) italiano

Attenzione:

Questi apparecchi sono separati dalla rete tramite il trasformatore convertitore. Per i lavori di manutenzione alla parte primaria di questo trasformatore occorre un trasformatore di separazione.

Nota per la protezione da scariche elettrostatiche

1. **Posti di lavoro MOS protetti elettrostaticamente**
   La manipolazione di componenti sensibili alle scariche elettrostatiche deve essere eseguita a posti di lavoro MOS protetti da queste scariche. Un posto di lavoro MOS protetto dalle scariche elettrostatiche convoglia a terra tutti i materiali conduttori compresa la persona mediante resistenze di scarica. Gli isolatori vengono scaricati mediante ionizzazione dell'aria. L'integrazione di saldatoi e apparecchi di misura nel posto di lavoro MOS protetto è possibile solo attraverso trasformatori di separazione in ogni apparecchio usato.
   Anche le massa degli apparecchi di misura vengono scaricate a terra mediante resistente di scarica.

2. **Imballaggio protetto mediante materiali conduttori**
   Per proteggere le componenti dalle scariche elettrostatiche vengono usati degli imballaggi e dei mezzi di trasporto di materiale sintetico conduttore. Esistono imballaggi di materiale sintetico conduttore sottoforma di sacchetti di protezione trasparenti o neri, materiale schiumoso, fogli e contenitori.
   Componenti sensibili devono essere tolti, risp. messi negli imballaggi di materiale conduttore solo in un posto di lavoro MOS protetto.

Prescrizioni di sicurezza

Per i lavori di manutenzione bisogna osservare le seguenti misure di sicurezza:

1. Siccome diverse componenti di questo apparecchio hanno funzioni di sicurezza, usare solo pezzi di ricambio originali del fabbricante. Componenti critici dell'alimentatore non dovrebbero venire sostituite con componenti analoghe di altri fabbricanti. Tutte le parti critiche sono evidenziare nello schema e nel diagramma dei circuiti stampati con il simbolo ⚠ .
2. Prima della consegna al cliente di un apparecchio riparato, il tecnico della manutenzione deve sottoporlo ad un controllo minuzioso per essere sicuri che l'uso dell'apparecchio sia garantito senza pericoli di scosse elettriche.

(GB) english

Attention

These television sets are isolated from the electric power mains by the power transformer. An additional isolation transformer is necessary for servicing work on the primary side of the power transformer.

Note on electrostatic shielding

1. Electrostatically shielded MOS workstations

Components sensitive to electrostatic discharge must be handled at workstation with electrostatic shielding. An electrostatically shielded MOS workstation is fitted with discharge resistor which earth all conductive materials, including the technician working there. Dielectrics are discharged by air ionisation. The use of soldering irons and measuring equipment at shielded workstation is only possible in conjunction with isolating transformer in each of the devices used. Measuring equipment chassis are also earthed with discharge resistors.

2. Shielded packaging using conductive materials

To protect against electrostatic charges, electrically conductive plastics are used for packaging and transport purposes. Conductive plastics are available in the form of transparent protective bags, foam plastic, film sheeting or containers. Sensitive components requiring the use of protective packaging must only be packed and unpacked at shielded workstations.

Safety regulations

The following precautions should be observed when servicing.

1. Since many parts in the unit have special safely related characteristics, always use genuine producer replacement parts. Especially critical parts in the power circuit block should not be replaced with other makers. Critical parts marked with ⚠ in the circuit diagram and printed wiring board.
2. Before returning a repaired unit to the customer the service technician must thoroughly test the unit to ascertain that it is completely safe to operate without danger of electrical shock.

(F) français

Attention

Ces appareils sont séparés du réseau par le transformateur-convertisseur. Un transformateur séparateur est nécessaire en cas d'opérations de service su le côté primaire de ce transformateur.

Recommandations pour la protection contre les charges électrostatiques

1. Postes de travail MOS protégés électrostatiquement

La manipulation de composants sensibles aux charges électrostatiques doit impérativement se faire a un poste de travail MOS protégé électrostatiquement. Un tel poste de travail MOS protégé électrostatiquement met tous les matériaux conducteurs à la masse par l'intermédiaire de résistances de décharge, y compris la personne qui y travaille. Les nonconducteurs sont déchargés par ionisation de l'air. L'intégration de fers 3 souder et d'appareils de mesure dans le poste de travail MOS protégé électrostatiquement n'est admissible que par l'intermédiaire de transformateurs de séparation intégrés à chacun des appareils. Les terres des appareils de mesure sont également mises 3 la masse par l'intermédiaire de résistance de décharge.

2. Emballages de sécurité faits de matériaux conducteurs

Pou les protéger contre les charges électrostatiques, les composants sensibles sont emballes et transportes dans des matières plastiques conductrices d'électricité. Les matières plastiques conductrices existent en tant que sachets de protection noirs ou transparents, mousses, feuilles et aussi en tant que conteneurs. Les composants sensibles ne doivent être sortis de leu emballage conducteur ou y être emballes qu'au poste de travail MOS électrostatiquement protégé.

Prescriptions de sécurité

Les précautions suivantes doivent être observées chaque fois qu'une réparation doit être faite.

1. Etant donné que de nombreux composants de l'appareil possèdent des caractéristiques relatives à la sécurité, utiliser uniquement des pièces de rechange d'origine producteur pour effectuer un remplacement.
   Ceci se rapporte notamment aux pièces critiques du bloc d'alimentation qui ne doivent en aucun cas être remplacées par celles d'autres fabricants. Les pièces critiques sont accompagnés du ⚠ symbole dans le schéma de montage et sur le schéma de plaque de câblage.
2. Avant de retourner l'appareil réparé au client le technicien doit procéder à un essai complet pour s'assurer qu'il ne présente aucun danger de chocs électriques.

(D) deutsch

Technische Daten

Calida 72
Top Serie mit Micro-Digital-Chassis C 9003

Bildröhre:	Toshiba (invar) 4:3/29", Bildschirmdiagonale 72 cm, Ablenkwinkel 110°, Heizspannung 6,3Veff, (28Vss)/290 mA, Entmagnetisierung nach jedem Netzeinschalten
Stromversorgung:	200-260 V~, 50/60 Hz
Leistungsaufnahme:	100 W (SB-Betrieb <1 W) *) SAT-SB-Betrieb ≤60W
Vertikalfrequenz:	50 Hz
Horizontalfrequenz:	15625 Hz
Maße:	68 x 61,8 x 50 (B x H x T)
Gewicht:	42,5 kg
Anschlüsse:	
(vorne)	Kopfhörerbuchse
(hinten)	EURO-Buchse 1 + 2 für RGB, Y/C Eingangssignale, RC 5, FBAS und Ton Ein/Ausgang, zwei Cinch-Buchsen für Ton-Ausgang (regelbar), (Buchsen programmierbar via Dialog-Control-System), AV über Antennenbuchse, Zweitlautsprecherbuchsen
Besonderheiten:	Dialog-Control System, Stereo / Zweiton-Decoder, digitales Abstimm- und Speicher Sy-stem, automatische Senderprogrammierung, digitale Kanalanwahl, 100 Programmspeicherplätze 00-99, OSD Anzeige, S-PAL-Technik, elektronischer Abgleich mit Fernbedienung, Hyperband-Tuner Standard B/G 8 MHz (Chassis 142: Multistandard) °) SAT-Tuner PAL-B/G/D*)/K*)/I*/L*) • SECAM-B/G/D*)/K*)/L*) NTSC-VIDEO Normenumschaltung erfolgt mit der Fernbedienung, serienmäßig Videotext Decoder (TOP/FLOF)
Tonsystem:	Nennleistung bei 1KHz Tonmodulation 2 x 25 W an 8 Ohm, Klirrfaktor ≤1%, zwei Lautsprecher/Abschaltung erfolgt über Zweitlautsprecherbuchsen, Basisverbreiterung bei Stereo, Raumklang bei Mono

°) SAT-Nachrüstsatz
*) Chassis 142 mit Multistandard-Tuner

(I) italiano

Dati tecnici

Calida 72
Top Serie con telaio micro-digitale C 9003

Cinescopio:	Toshiba (invar) 4:3/29", diagonale 72 cm, angolo di deflessione 110 gradi, tensione riscaldamento 6,3 Veff (28 Vpp)/290 mA, Smagnetizzazione ad ogni accensione dell' apparecchio
Alimentatore:	200-260 V~, 50/60 Hz
Assorbimento:	100 W (Esercizio SB <1 W) *) Esercizio SB SAT ≤ 60W
Frequenza verticale:	50 Hz
Frequenza orizz.:	15625 Hz
Dimensioni:	68 x 61,8 x 50 (L x A x P)
Peso:	42,5 kg
Allacci:	
(davanti)	Presa cuffia
(dietro)	Presa EURO 1 + 2 per i segnali di ingresso RVB e Y/C, per l'ingresso e l'uscita RC 5, FBAS e del tono, due prese Cinch per l'uscita tono (regolabile), (prese programmabili con sistema di comando dialogo), AV tramite la presa di antenna, presa del secondo altoparlante
Particolarità:	Sistema di comando dialogo, decodificatore stereo/doppio audio, sistema di taratura e memorizzazione digitale, programmazione automatica della trasmittente, selezione digitale canali, 100 posti di memoria programmi 00-99, indicatore di OSD, S PAL, taratura elettronica con telecomando, tuner di iperbanda standard B/G 8 MHz (telaio 142: multi standard) °) Tuner SAT: PAL-B/G/D*)/K*)/I*)/L*) • SECAM-B/G/D*)/K*)/L*) NTSC-VIDEO La commutazione di norma si effettua con telecomando, decodificatore televideo di serie (TOP/FLOF)
Sistema audio:	Potenza nominale a 1 kHz modulazione audio 2 x 25 W su 8 Ohm, fattore di distorsione ≤ 1%, due diffusori/separazione tramite le prese per altri altoparlanti diffusori, ampliamento di base (stereo), tono spaziale (mono)

°) Equip. succ. SAT
*) Telaio 142 con Tuner Multi Standard

(GB) english

Technical specifications

Calida 72
Top Series with micro digital chassis Q 9003

Picture tube:	Toshiba (invar) 4:3/29", picture diagonal length: 72 cm, deflection angle 110°, heating voltage 6,3 Vrms (28 Vp-p)/290 mA, degaussing each time the power is switched on
Power requirement:	200 to 260 V~, 50 or 60 Hz
Power consumption:	100 W (SB mode <1 W) °) SAT SB mode ≤ 60 W
Vertical frequency:	50 Hz
Horizontal freq.:	15625 Hz
Dimensions:	68 x 61,8 x 50 (W x H x D)
Weight:	42,5 kg
Connections:	
(front)	Headphones jack
(back)	EURO jack 1 + 2 for RGB, Y/C input signals, RC 5, CVBS and sound input/output, two cinch jacks for sound output (regulable), (jacks programmable via dialogue control system), AV through antenna jack, secondary loudspeaker jacks
Features:	Dialogue control system, stereo-dual-sound decoder, tuning and memory system digital, automatic station programming, digital channel selector, 100 programme locations in memory 00 to 99, OSD indication, S PAL, electronic alignment with the remote control hyperband tuner standard B/G 8 MHz (Chassis 142: Multi Standard Tuner) °) SAT tuner PAL-B/G/D*)/K*)/I*)/L*) • SECAM-B/G/D*)/K*)/L*) NTSC-VIDEO Standard selection by means with the remote control, teletext decoder as standard feature (TOP/FLOF)
Audio system:	Rated power at an audio modulation frequency of 1kHz: 2 x 25 W for an impedance of 8 Ohm, harmonic distortion less than 1 per cent, two loudspeakers/switch-off through jacks for external loudspeakers, base broadening for stereo, spatial sound for mono

°) SAT retrofit kit
*) Chassis 142 with Multi Standard Tuner

(F) français

Caractéristiques techniques

Calida 72
Top Série avec châssis micro digital C 9003

Tube image:	Toshiba (invar) 4:3/29", diagonale de l'écran 72 cm, angle de déviation 110 degrés, tension de chauffage 6,3Veff, tension de crête à crête 28V, 290 mA, démagnétisation après chaque mise sous tension
Alimentation:	200 - 260 V~, 50 / 60 Hz
Puissance absor.:	100 W (Fonctionnement SB <1 W) °) Fonctionnement SB SAT ≤ 60W
Fréquence vert.:	50 Hz
Fréquence horiz.:	15625 Hz
Dimensions:	68 x 61,8 x 50 (L x H x P)
Poids:	42,5 kg
Connexions:	
(devant)	Prise d'écouteur
(derrière)	Prise péritélévision 1 + 2 pour les signaux d'entrée RVB et Y/C, entrée/sortie signal RC 5, composé, Y/C et son, deux prises Cinch pour les signaux d'sortie son (réglable), (prises programmable par système de commande dialogue), AV pour prise d'antenne, prises haut-parleur secondaire
Particularités:	Système de commande dialogue, décodeur stéréo/sons, système de syntonisation et de mémoire numérique, programmation automatique de chaîne, sélection de canal numérique, 100 emplacements de mémoire 00- 99, affichage de OSD, S PAL, réglage électronique avec télécommande tuner hyperbande standard B/G 8 MHz (Châssis 142: Tuner Multi Standard) °) tuner SAT: PAL-B/G/D*)/K*)/I*)/L*) • SECAM-B/G/D*)/K*)/L*) NTSC-VIDEO La commutation de norme avec télécommande, décodeur télétexte en série (TOP/FLOF)
Système audio:	Puissance nominale pour une modulation du son de 1 kHz 2 x 25 W dans 8 Ohm, facteur de distorsion ≤ 1 %, deux haut-parleurs/la commutation intervient par les prises haut-parleur secondaire, propagation de base (stéréo), son spatial (mono)

°) Rattrapage SAT
*) Châssis 142 avec Tuner Multi Standard

Lageplan • Schema Pratico • Layout diagram • Plan de localisation

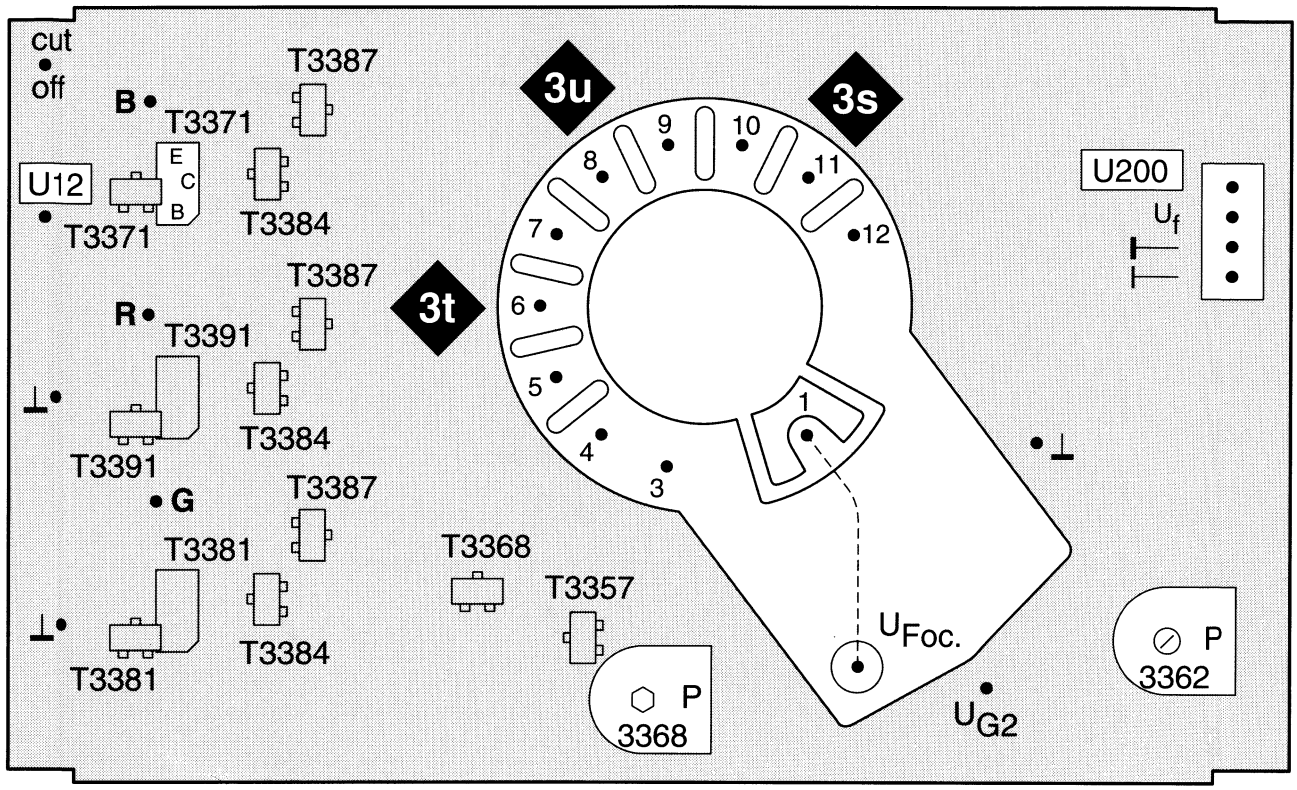

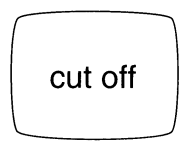

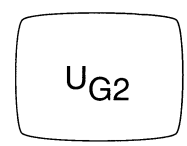

Bildrohrplatte
Piastra cinescopio
Picture tube board
Platine tube image
Lötseite - Lato saldature - Solder side - Côté soudure

FuBK-Farbtestbild
Immagina di prova colore (FuBK)
Colour test pattern (FuBK)
Mire de coleur (FuBK)

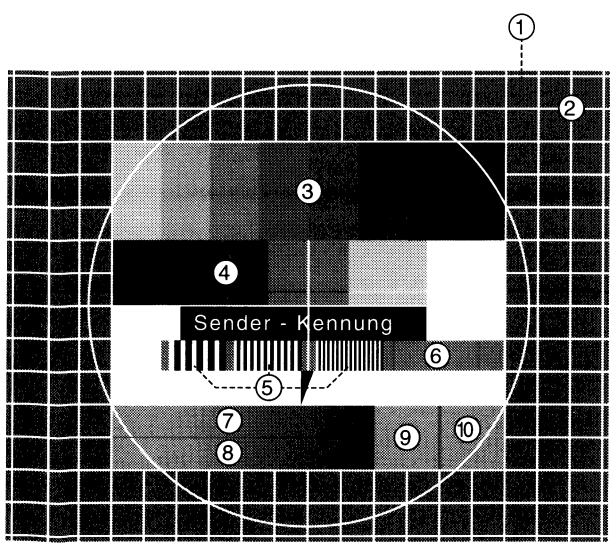

Bildbestandteile

1) **Graufeld** (30% weiß)
2) **Gitternetz** (15 hor.- 19 vert. Linien)
3) **Farbbalken** (75% weiß:
   gelb, cyan, grün, purpur, rot, blau, schwarz)
4) **Graustufe** (0-25-50-100% weiß)
5) **Frequenzgruppe** (1-2-3 MHz)
6) **Orangefeld** (4,43 MHz/Phase G-Y=0)
7) **Rotkeil** (±V Sägezahn)
8) **Blaukeil** (+U Sägezahn)
9) **Graufeld** (+V)
10) **Graufeld** (±U)

Picture components

1) **Grey field** (30% white)
2) **Grid network** (15 hor.- 19 vert. Line)
3) **Colour bar** (75% white:
   yellow, cyan, green, purple, red, blue, black)
4) **Shade of grey** (0-25-50-100% white)
5) **Frequency group** (1-2-3 MHz)
6) **Orange field** (4,43 MHz/Phase G-Y=0)
7) **Red wedge** (±V Sawtooth)
8) **Blue wedge** (+U Sawtooth)
9) **Grey field** (+V)
10) **Grey field** (±U)

Micro-Digital-C 9003

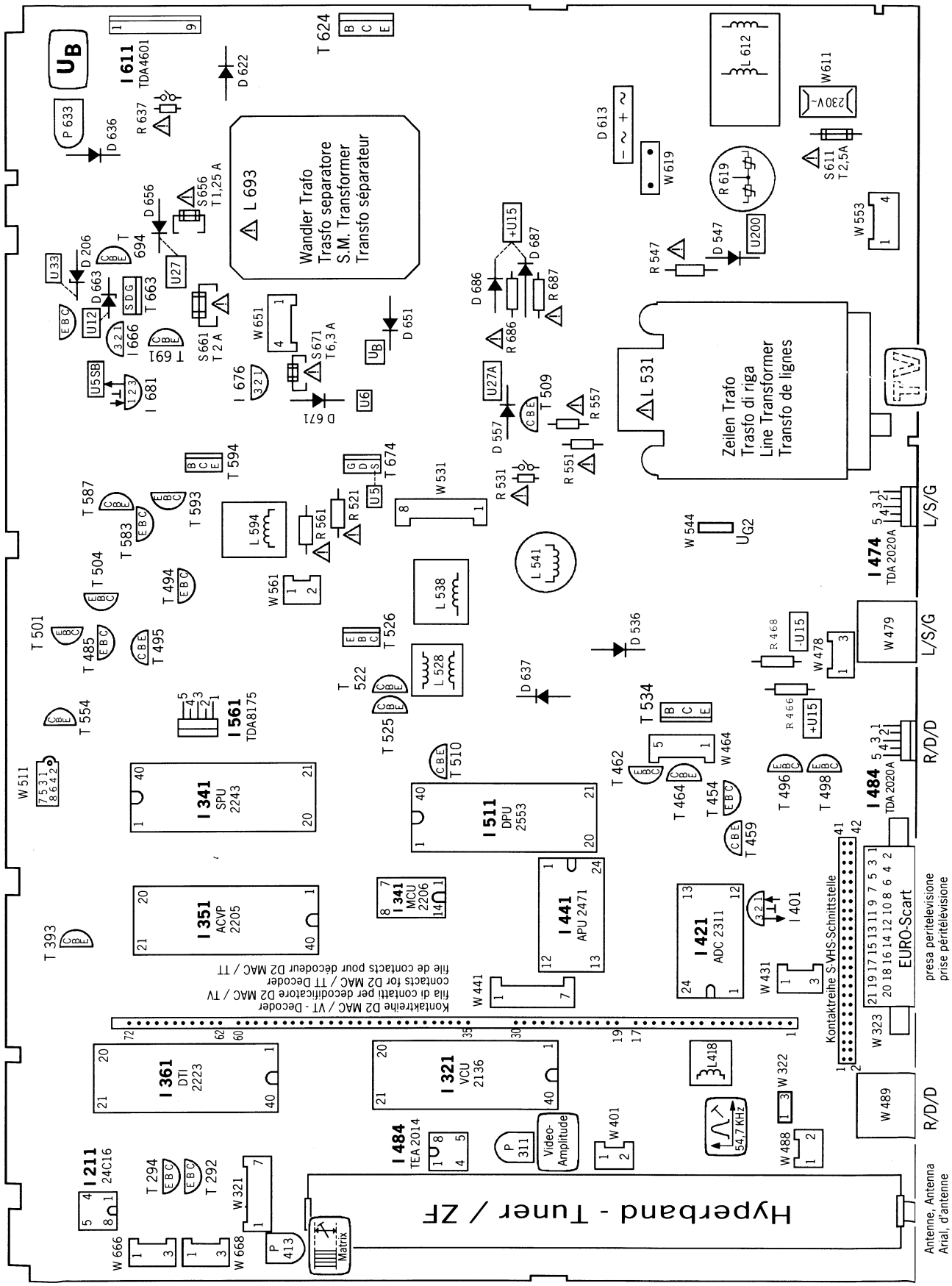

Service-Lageplan
Schema pratico di servizio
Service layout diagram
Schéma d'emplacement de service

Bestückungsseite
Lato componenti
Component side
Côté composants

SMD-Widerstands Codierung / SMD Resistor Coding

Zahlencodierung / Numerals coding

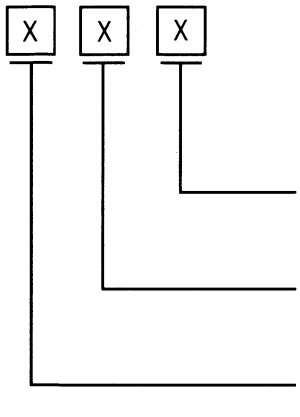

Beispiel / Example

Code	Wert / Value
330	33 x 10^0 = 33 Ohm
561	56 x 10^1 = 560 Ohm
223	22 x 10^3 = 22 kOhm
4R7	4 + 0,7 = 4,7 Ohm R = Dezimalpunkt R : Decimal point
000	SMD-Brücke = 0 Ohm SMD bridge : 0 Ohm

Buchstaben- und Zahlencodierung / Alphabet letters and numerals coding

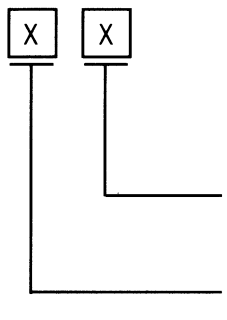

Beispiel / Exemple

Code	Wert / Value
A 1	1 x 10^1 = 10 Ohm
G 2	1,8 x 10^2 = 180 Ohm
L 3	2,7 x 10^3 = 2,7 kOhm
Y 4	8,2 x 10^4 = 82 kOhm

Tabelle für Buchstaben- und Zahlencodierung (Reihe E 24)
Table for alphabet letters and numerals coding (series E 24)

Buchstabe Letter	Wert Value
A	1,0
B	1,1
C	1,2
D	1,3
E	1,5
F	1,6
G	1,8
H	2,0

Buchstabe Letter	Wert Value
J	2,2
K	2,4
L	2,7
M	3,0
N	3,3
P	3,6
Q	3,9
R	4,3

Buchstabe Letter	Wert Value
S	4,7
T	5,1
U	5,6
V	6,2
W	6,8
X	7,5
Y	8,2
Z	9,1

SMD-Transistor Codierung / SMD Transistor Coding

Typenbezeichnung Transistor No.	P = PNP N = NPN	SMD Code	Entspricht Comparable
BC 807-25	P	5 B	BC 327-25
BC 817-25	N	6 B	BC 337-25
BC 846 B	N	1 B	BC 546 B
BC 847 B	N	1 P	BC 547 B
BC 856 B	P	3 B	BC 556 B
BC 857 B	P	3 F	BC 557 B
BC 859 B	P	4 B	BC 559 B
BF 822	N	H B	BF 422
BF 823	P	H C	BF 423

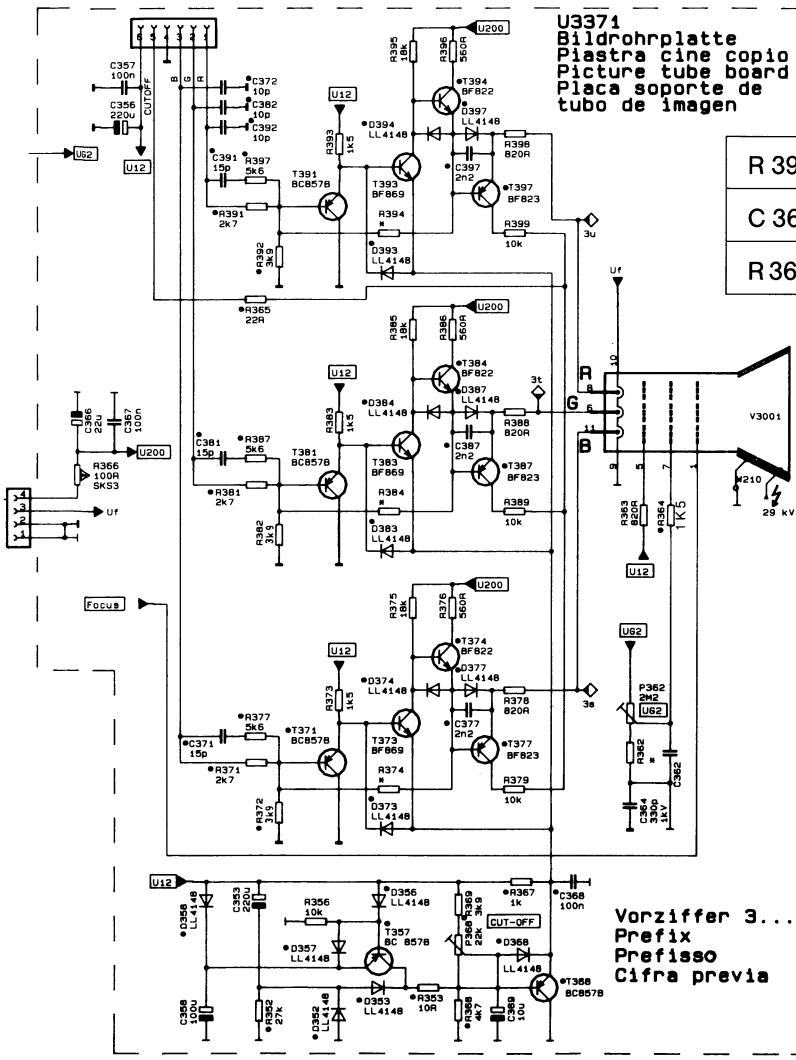

R 394/84/74	82 K
C 362	
R 362	2 M 2

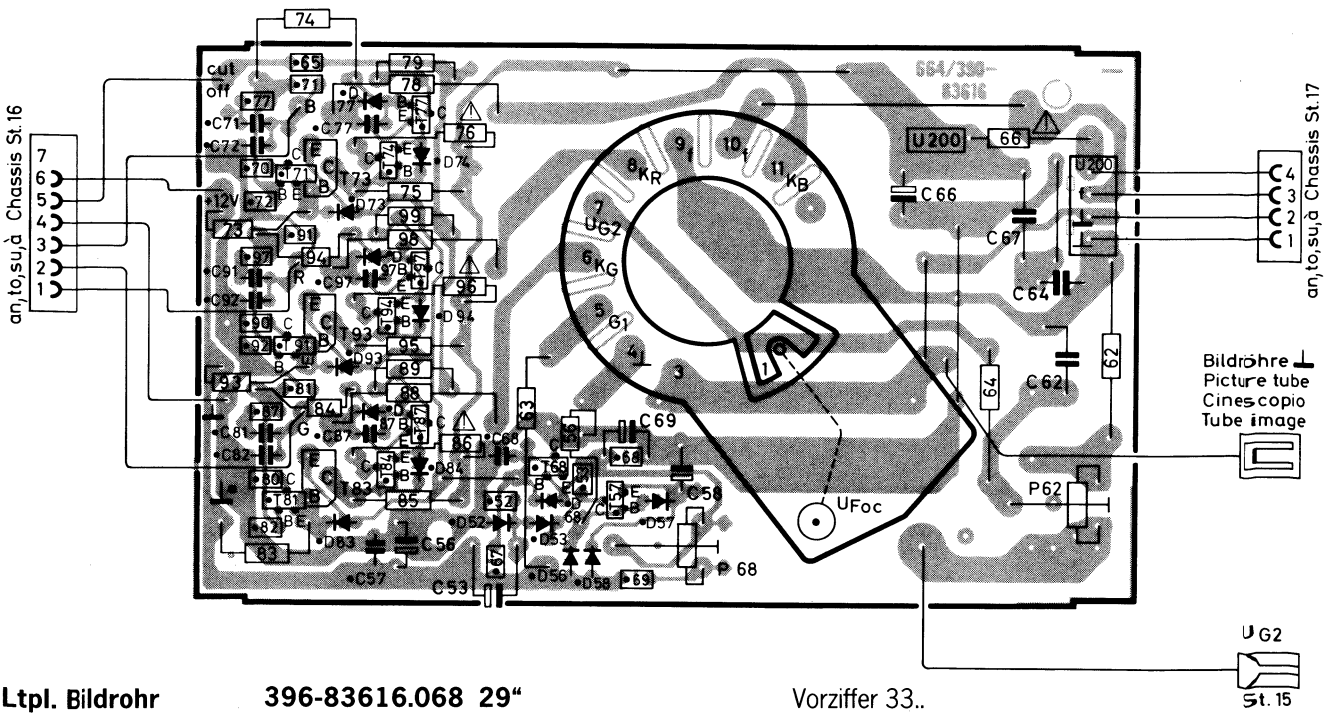

Ltpl. Bildrohr **396-83616.068 29“**
Piastra cinescopio
Picture tube board
Platine tube image
Lötseite - Lato saldature - Solder side - Côté soudure

Vorziffer 33..
Prefisso
Leading number
Indice

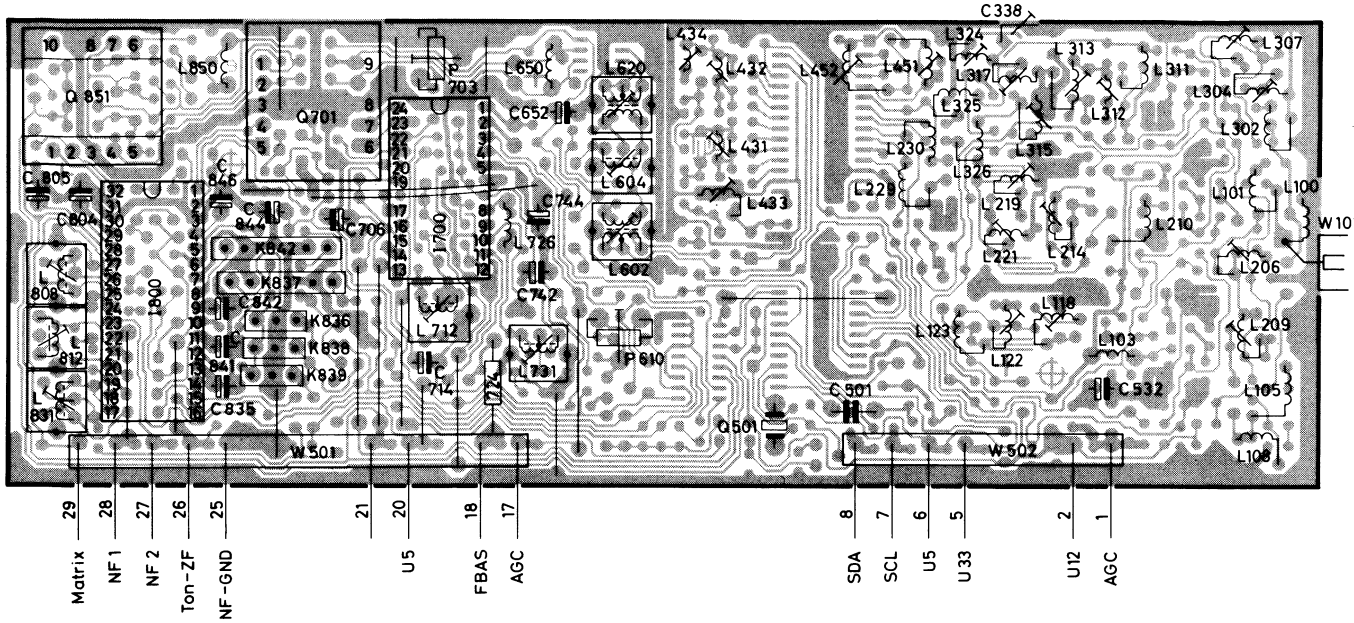

Vorziffer 1. . .
Prefisso
Leading number
Indice

Ltpl. Hyperband-Tuner / ZF-Verstärker 85137.051
Piastra Tuner di iperbanda / FI amplificaitore
Hyperband Tuner / IF amplifier P.C.B.
Platine Tuner de hyperbande / amplificateur FI

Bestückungsseite - Lato componenti - Component side - Côté composants

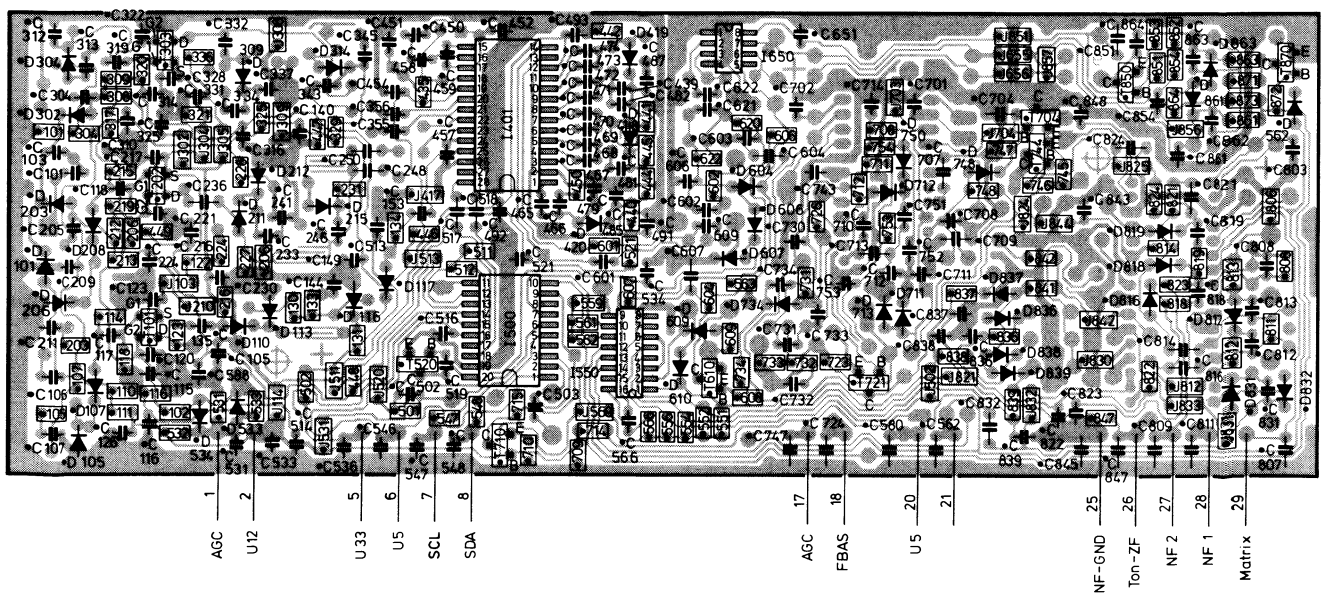

Vorziffer 1. . .
Prefisso
Leading number
Indice

Ltpl. Hyperband-Tuner / ZF-Verstärker 85137.051
Piastra Tuner di iperbanda / FI amplificaitore
Hyperband Tuner / IF amplifier P.C.B.
Platine Tuner de hyperbande / amplificateur FI

Lötseite - Lato saldature - Solder side - Côté soudure

HF/ZF-Block

B/G-2T-NICAM
I-NICAM
D/K, L, L1, M

261-85137.051 U1100
Index "F"
15.2.93

⊥ = GND NF
⊥ = GND Video
* = Bauteil gedruckt
Component pressed on printed circuit board
Componente impreso en la placa de circuito impreso

VHF-Oszillator und Mischer
Oszillatore VHF
VHF Oscillator and Mixer
Oscillateur VHF

UHF-Vorstufe
Stadio iniziale UHF
UHF input stage
Etage d'entree UHF

VHF-Hyperband-Vorstufe
VHF-hyperband preamplifier
Stadio d'entrata iperbanda VHF
Preamplificador de hiperbanda VHF

Bandschalter und Abstimmspannungserzeugung
Band switch and tuning voltage generator
Commutatore di banda e generatione tensione di sintonizzazione
Selector de bandas y generacion de tension de sintonizacion

Videodemodulator
Demodulatore video
Video demodulator
Demodulateur video

Tondemodulator
Demodulatore suono
Sound demodulator
Demodulateur son

Normumschaltung

Tuner-AGC U12 TUN | +33V | SDA | SCL | U5 TUN

U5 ZF | Matrix | NF2 | NF1 | NF-GND | Ton-ZF | ZF-AGC | FBAS/B

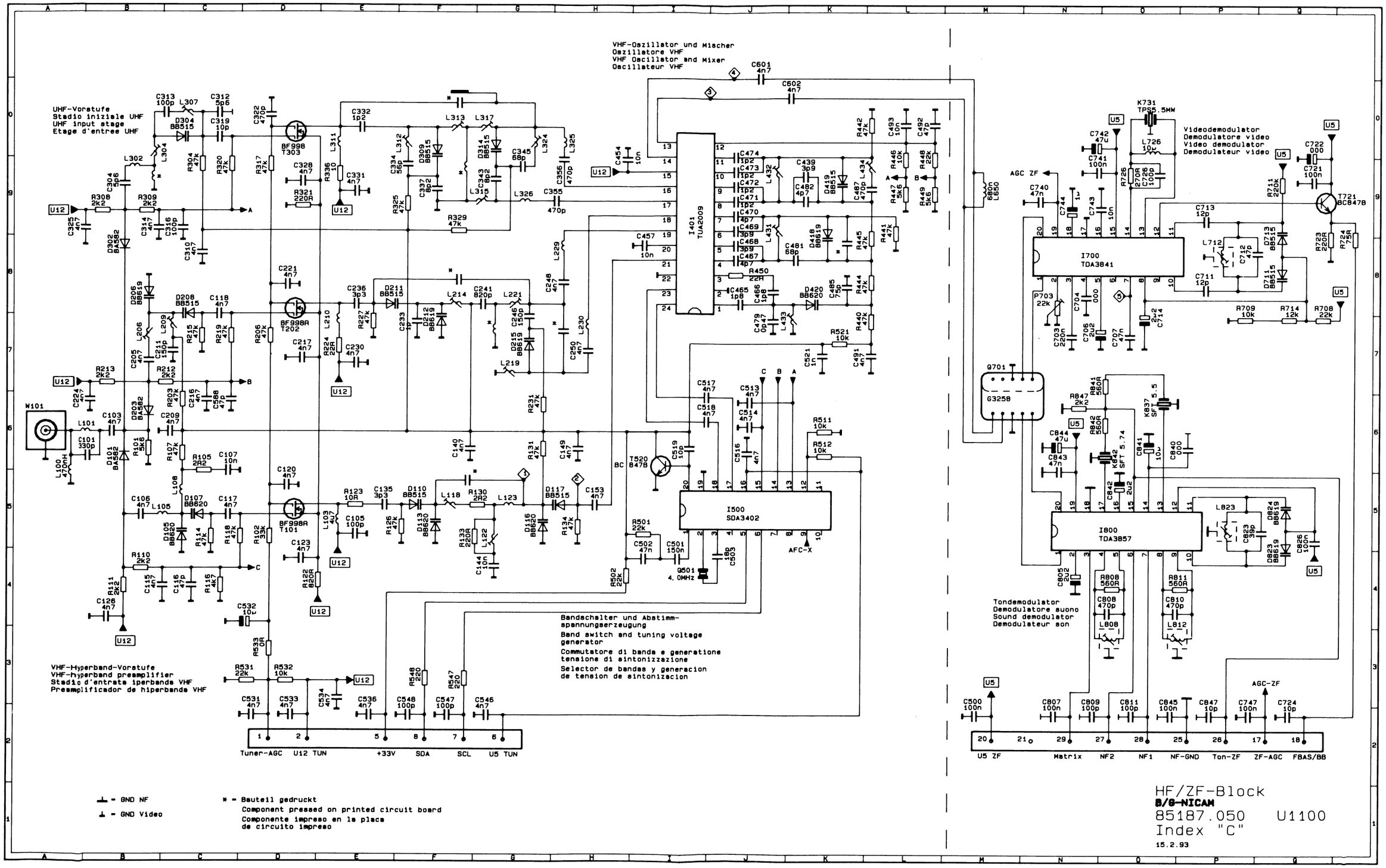
UHF-Vorstufe
Stadio inizisle UHF
UHF input etage
Etage d'entree UHF
VHF-Oszillator und Mischer
Oszillatore VHF
VHF Oscillator and Mixer
Oscillateur VHF
I401 TUA2009
I500 SDA3402
I700 TDA3841
I800 TDA3857
T303 BF998
T202 BF998R
T101 BF998R
T520 BC847B
T721 BC847B
Q501 4.0MHz
Q701 G3258
K731 TPS5.5MW
K837 SFT 5.5
K842 SFT 5.74
Videodemodulator
Demodulatore video
Video demodulator
Demodulateur video
AGC ZF
AFC-X
Bandschalter und Abstimm-spannungserzeugung
Band switch and tuning voltage generator
Commutatore di banda e generatione tensione di sintonizzazione
Selector de bandas y generacion de tension de sintonizacion
VHF-Hyperband-Vorstufe
VHF-hyperband preamplifier
Stadio d'entrata iperbanda VHF
Preamplificador de hiperbanda VHF
Tondemodulator
Demodulatore suono
Sound demodulator
Demodulateur son
Tuner-AGC
U12 TUN
+33V
SDA
SCL
U5 TUN
U5 ZF
Matrix
NF2
NF1
NF-GND
Ton-ZF
ZF-AGC
FBAS/BB
AGC-ZF
= GND NF
= GND Video
* = Bauteil gedruckt
Component pressed on printed circuit board
Componente impreso en la placa de circuito impreso
HF/ZF-Block
B/G-NICAM
85187.050 U1100
Index "C"
15.2.93

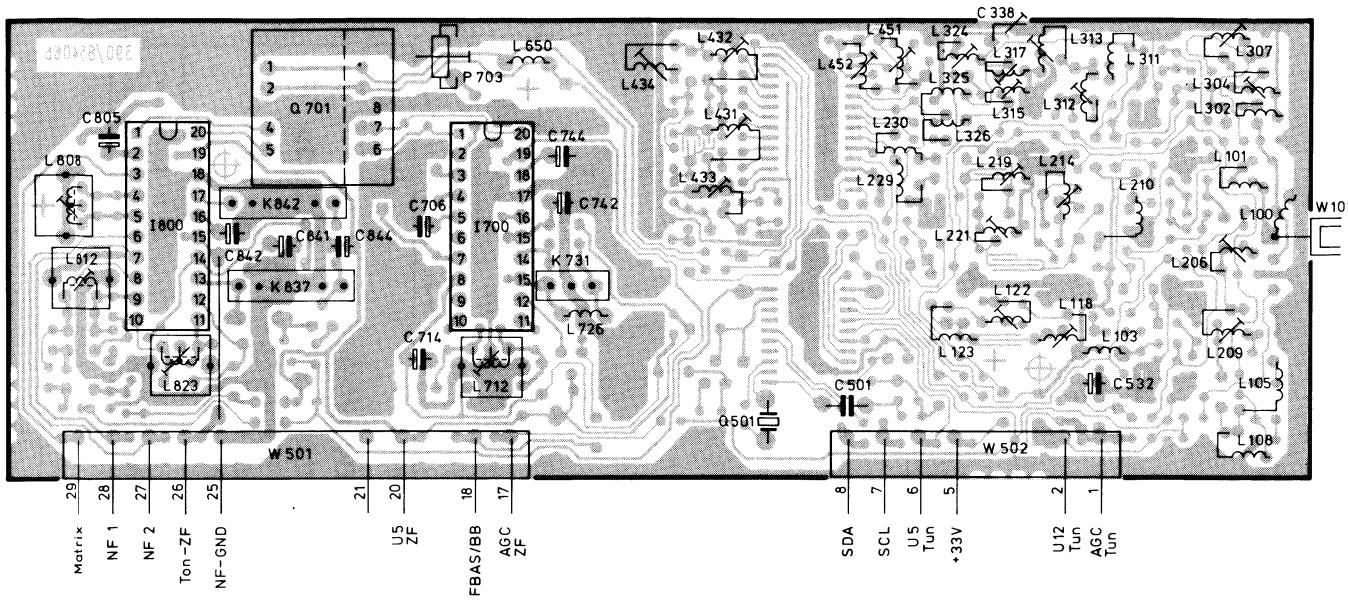

Ltpl. Hyperband-Tuner / ZF-Verstärker 85187.050
Piastra Tuner di iperbanda / amplificatore FI
Hyperband Tuner / IF amplifier P.C.B.
Platine Tuner de hyperbande / amplificateur FI

Bestückungsseite - Lato componenti - Component side - Côté composants

Vorziffer 1...
Prefisso
Leading number
Indice

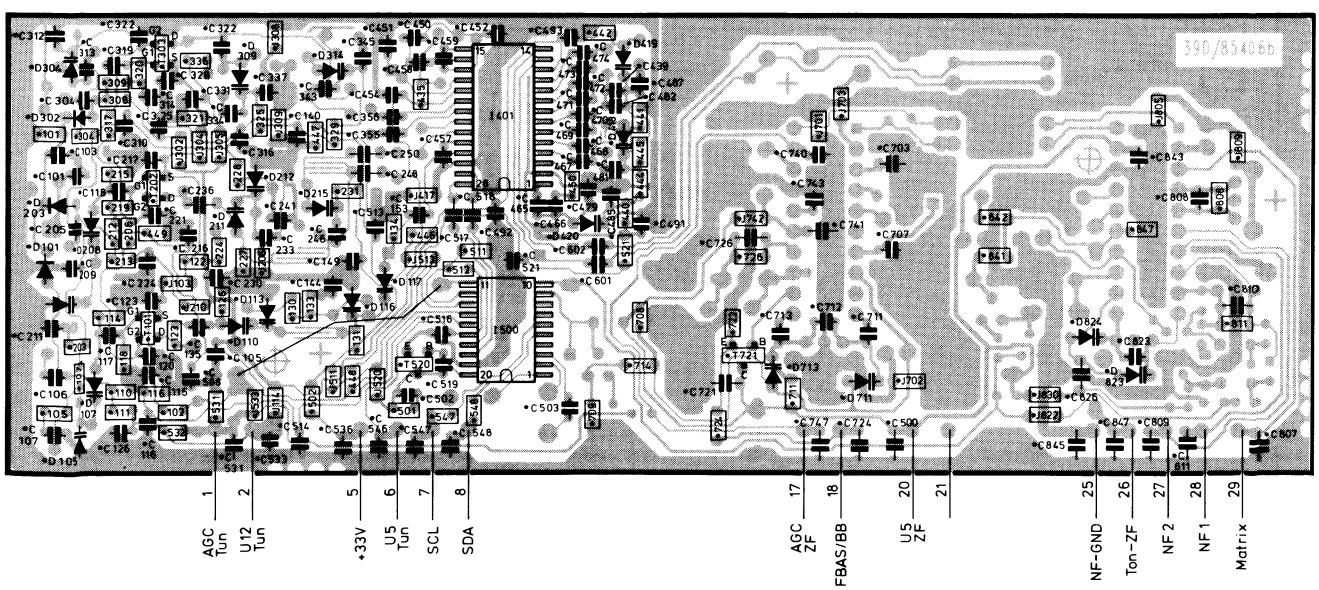

Ltpl. Hyperband-Tuner / ZF-Verstärker 85187.050
Piastra Tuner di iperbanda / FI amplificaitore
Hyperband Tuner / IF amplifier P.C.B.
Platine Tuner de hyperbande / amplificateur FI

Lötseite - Lato saldature - Solder side - Côté soudure

Vorziffer 1...
Prefisso
Leading number
Indice

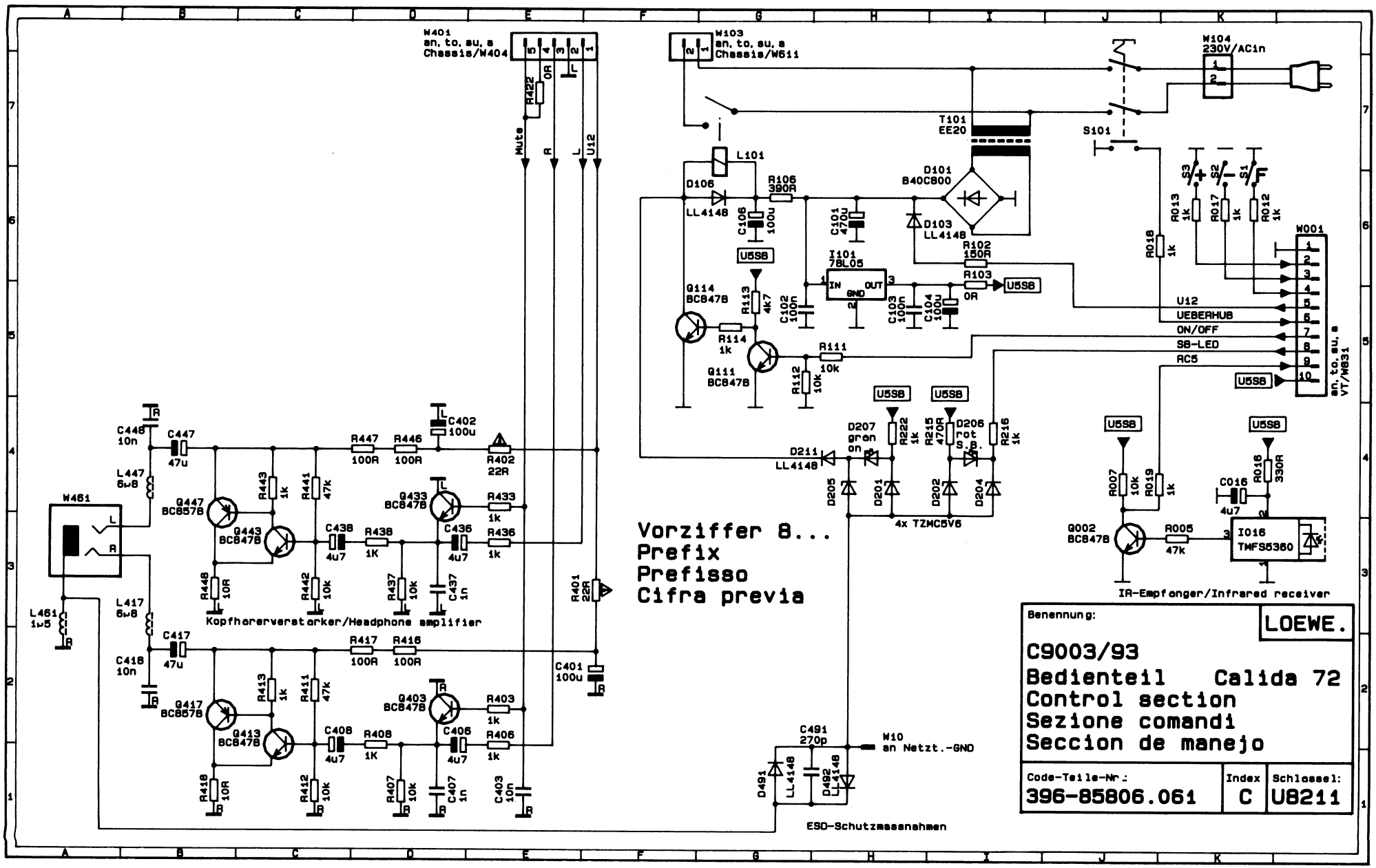
W401
an, to, su, a
Chassis/W404
W103
an, to, su, a
Chassis/W611
W104
230V/ACin
T101
EE20
S101
L101
D106
LL4148
R106
390R
C106
100u
C101
470u
D101
B40C800
D103
LL4148
R102
150R
I101
78L05
IN
GND
OUT
R103
0R
U5S8
C102
100n
C103
100n
C104
100u
Q114
BC847B
R113
4k7
R114
1k
Q111
BC847B
R111
10k
R112
10k
R018
1k
R013
1k
R017
1k
R012
1k
S3
S2
S1
W001
U12
UEBERHUB
ON/OFF
SB-LED
RC5
an, to, su, a
VT/W831
D207
gron
on
D206
rot
Stb.
R222
1k
R215
470R
R216
1k
D211
LL4148
D205
D201
D202
D204
4x TZMC5V6
R007
10k
R019
1k
C016
4u7
R016
330R
Q002
BC847B
R005
47k
IO16
TMFS5360
IR-Empfanger/Infrared receiver
W461
L
R
L461
1u5
L447
6u8
L417
6u8
C448
10n
C447
47u
C418
10n
C417
47u
C402
100u
C401
100u
R447
100R
R446
100R
R417
100R
R416
100R
R402
22R
R401
22R
Q447
BC857B
Q443
BC847B
Q417
BC857B
Q413
BC847B
Q433
BC847B
Q403
BC847B
R443
1k
R441
47k
R413
1k
R411
47k
R433
1k
R403
1k
C438
4u7
R438
1K
C408
4u7
R408
1K
C436
4u7
R436
1k
C406
4u7
R406
1k
R448
10R
R442
10k
R437
10k
C437
1n
R418
10R
R412
10k
R407
10k
C407
1n
C403
10n
Kopfhorerverstarker/Headphone amplifier
Vorziffer 8...
Prefix
Prefisso
Cifra previa
C491
270p
D491
LL4148
D492
LL4148
W10
an Netzt.-GND
ESD-Schutzmassnahmen
Benennung:
LOEWE.
C9003/93
Bedienteil Calida 72
Control section
Sezione comandi
Seccion de manejo
Code-Teile-Nr.:
396-85806.061
Index
C
Schlussel:
U8211

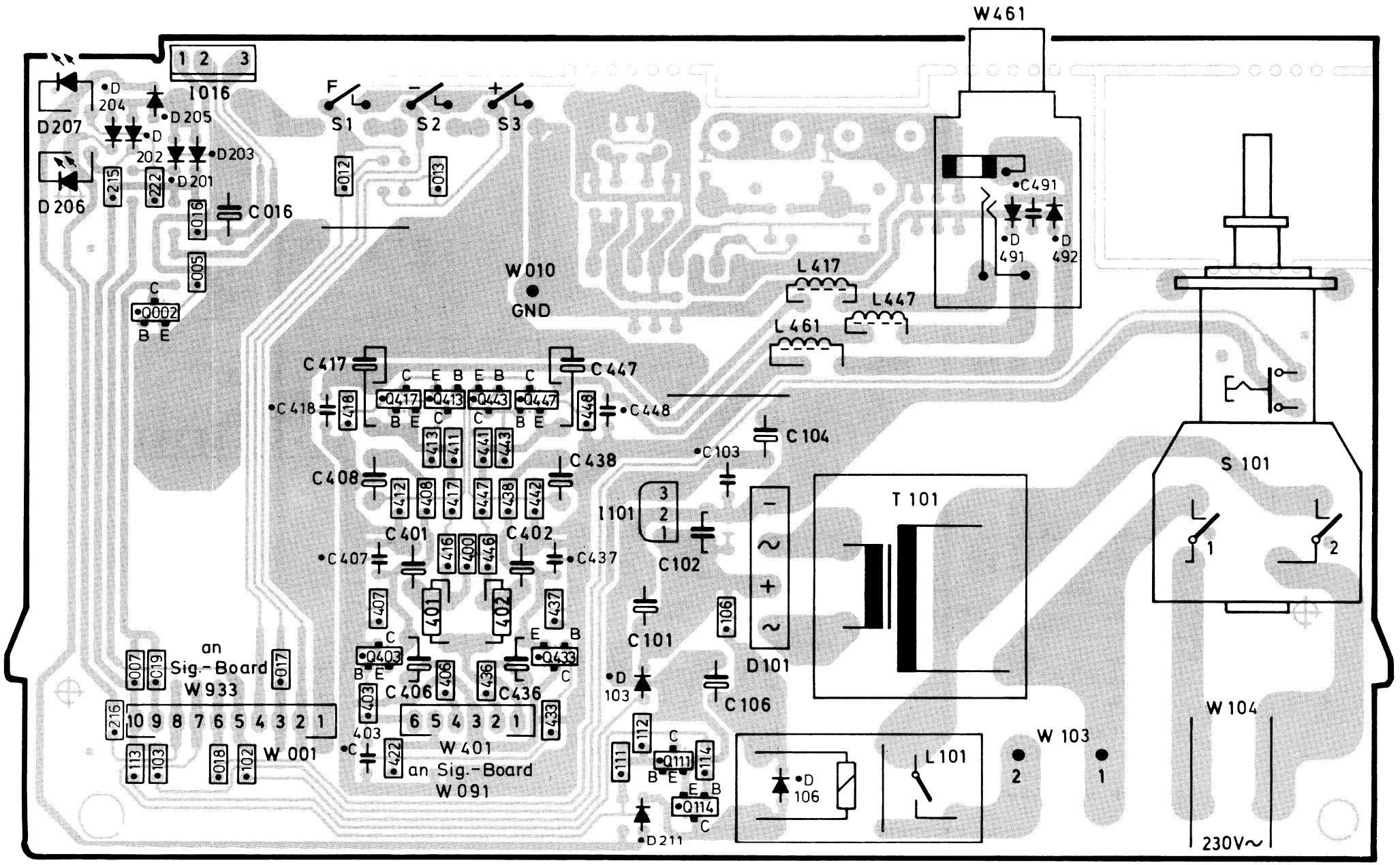
W461
I016
D207
D206
D204
D205
D202
D203
D201
C016
S1
S2
S3
W010
GND
C491
D491
D492
L417
L447
L461
C417
C447
C418
C448
C104
C103
C438
C408
I101
C102
T101
S101
C401
C402
C407
C437
C101
D101
C406
C436
D103
C106
W 001
W 401
an Sig.-Board
W 091
an Sig.-Board
W 933
W 103
W 104
L101
D106
D211
230V~

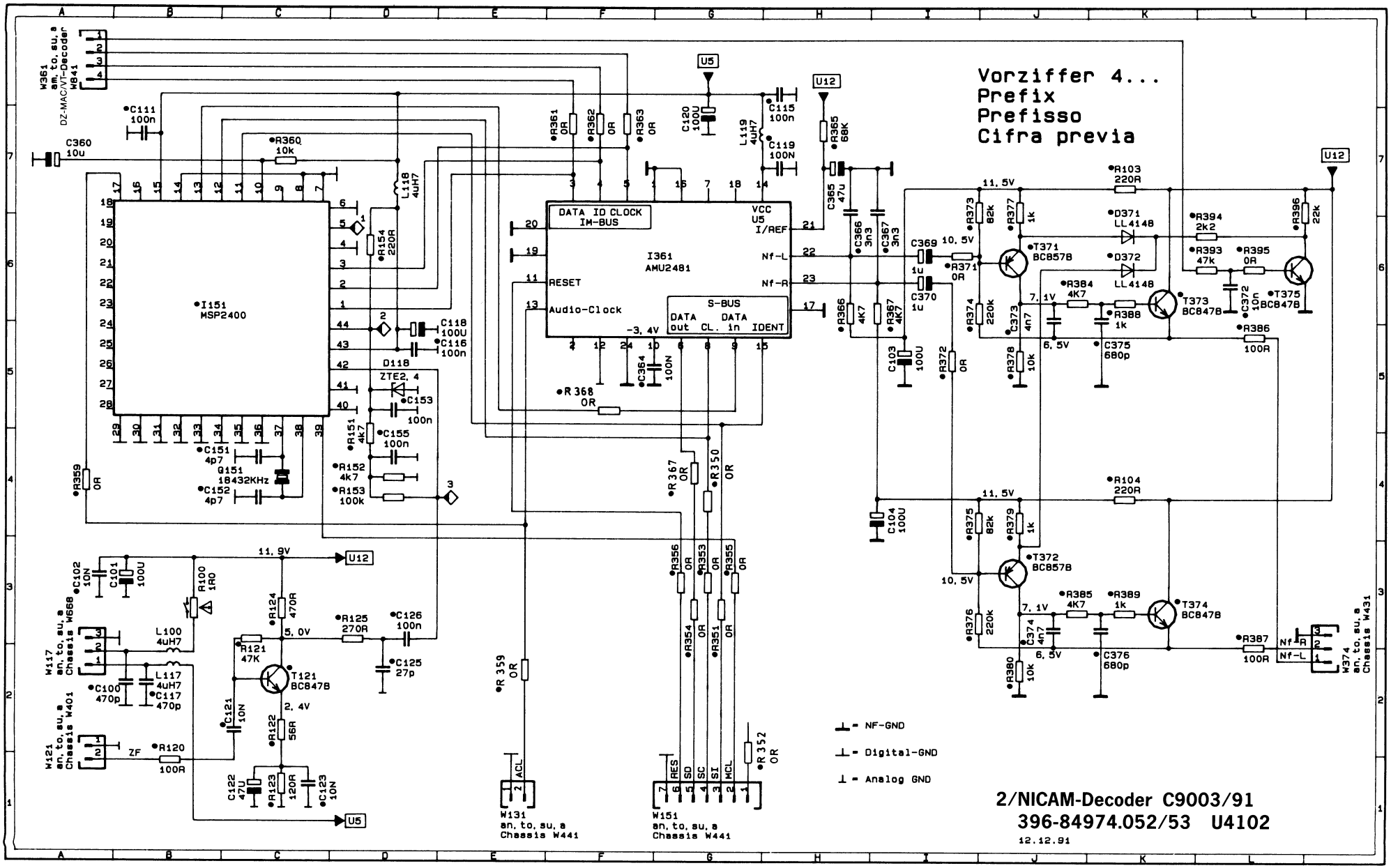
Vorziffer 4...
Prefix
Prefisso
Cifra previa
2/NICAM-Decoder C9003/91
396-84974.052/53 U4102
12.12.91
I151 MSP2400
I361 AMU2481
DATA ID CLOCK IM-BUS
RESET
Audio-Clock
VCC U5 I/REF
Nf-L
Nf-R
S-BUS DATA out CL. in DATA IDENT
W361 an. to. su. a DZ-MAC/VT-Decoder W841
W117 an. to. su. a Chassis W668
W121 an. to. su. a Chassis W401
W131 an. to. su. a Chassis W441
W151 an. to. su. a Chassis W441
W374 an. to. su. a Chassis W431
T371 BC857B
T372 BC857B
T373 BC847B
T374 BC847B
T375 BC847B
T121 BC847B
D118 ZTE2. 4
D371 LL4148
D372 LL4148
Q151 18432KHz
11. 5V
11. 9V
10. 5V
7. 1V
6. 5V
5. 0V
2. 4V
-3. 4V
NF-GND
Digital-GND
Analog GND

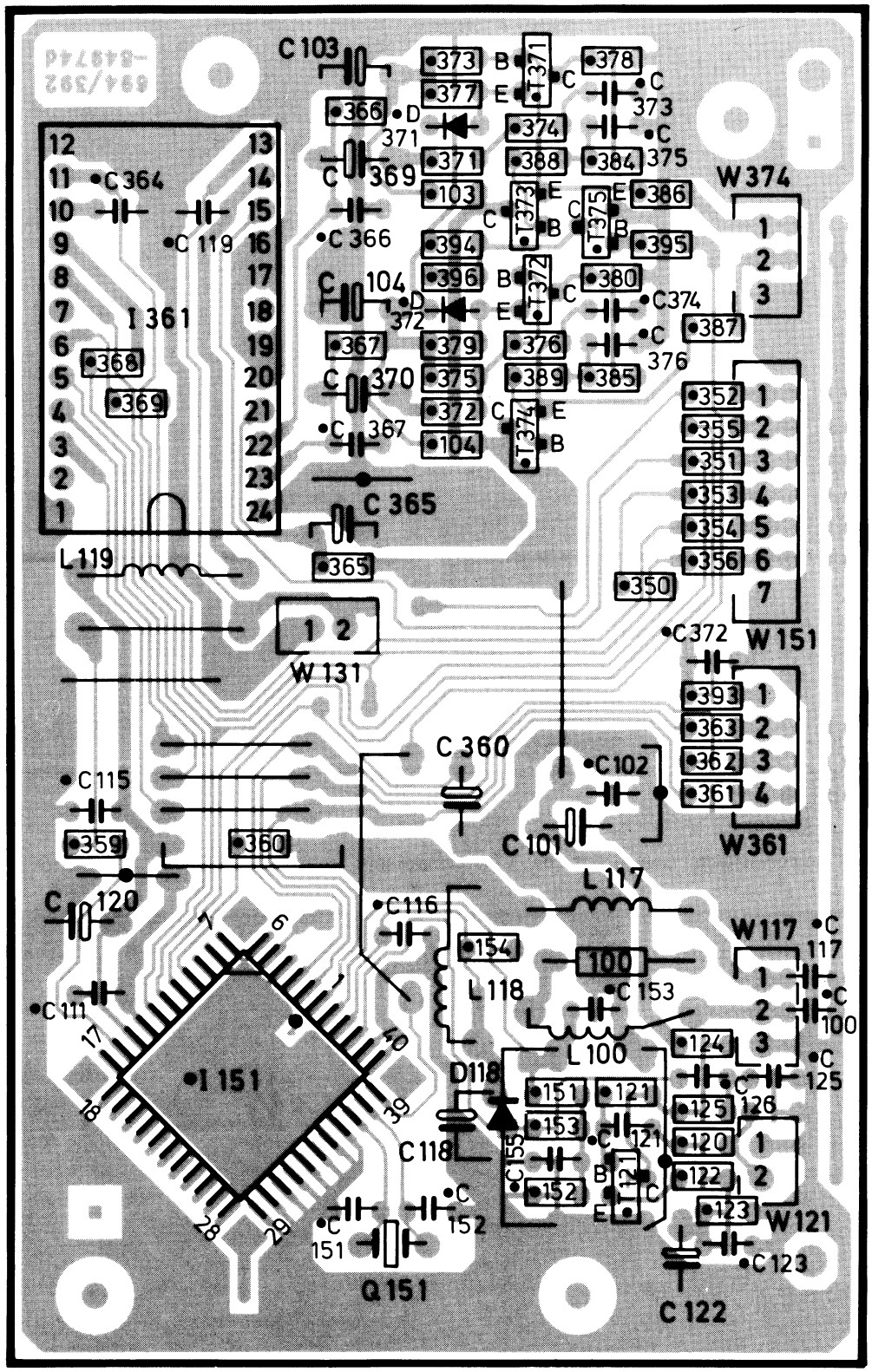

Ltpl. NICAM - Decoder **396-84974.052/53**
Piastra Decodificatore NICAM
NICAM Decoder P.C.B.
PlatineDécodeur NICAM

Lötseite - Lato saldature - Solder side - Côté soudure

Vorziffer 4...
Prefisso
Leading number
Indice

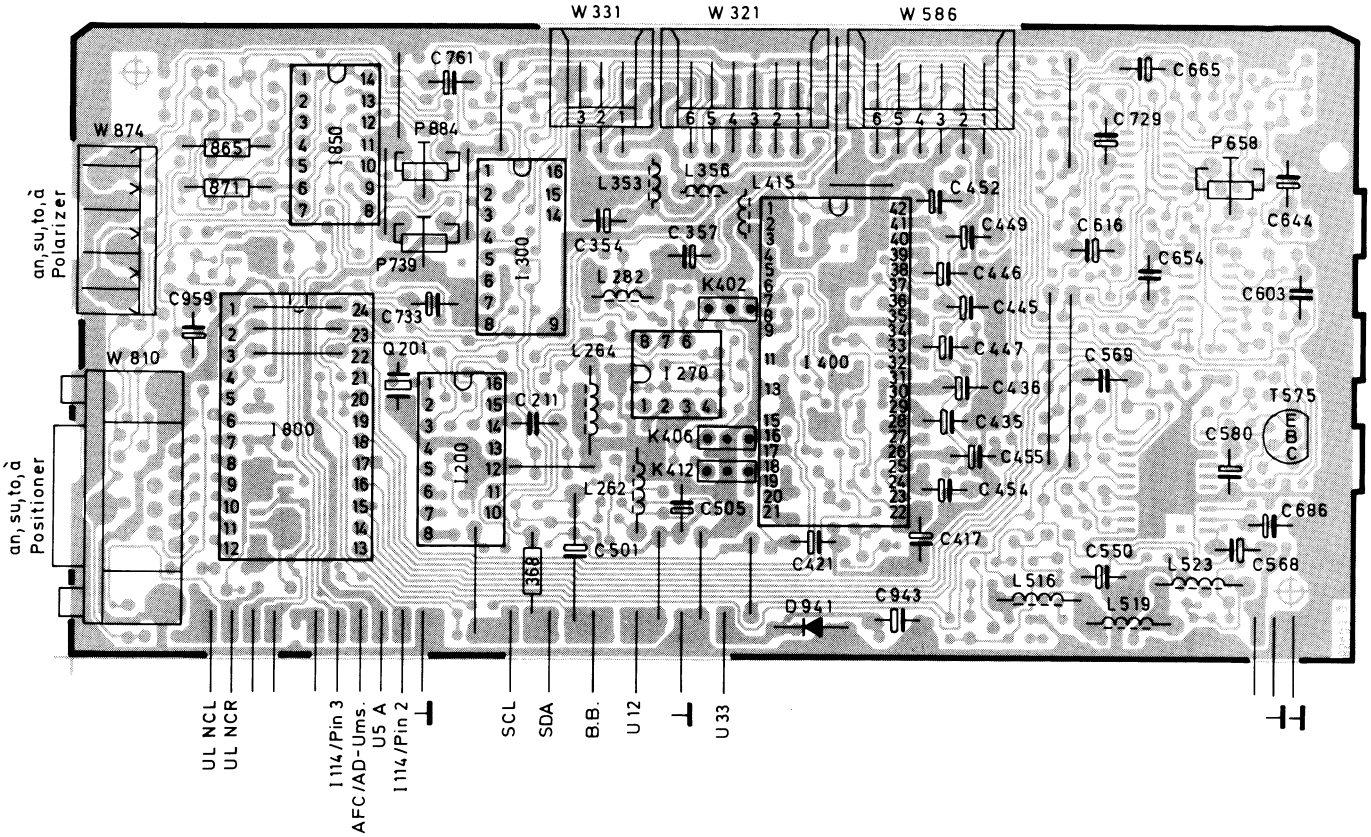

Ltpl. SAT Empfangseinheit III **396-85403.050**
Piastra Predisposizione SAT III
SAT Receiver III P.C.B.
Platine Récepteur SAT III

Bestückungsseite - Lato componenti - Component side - Côté composants

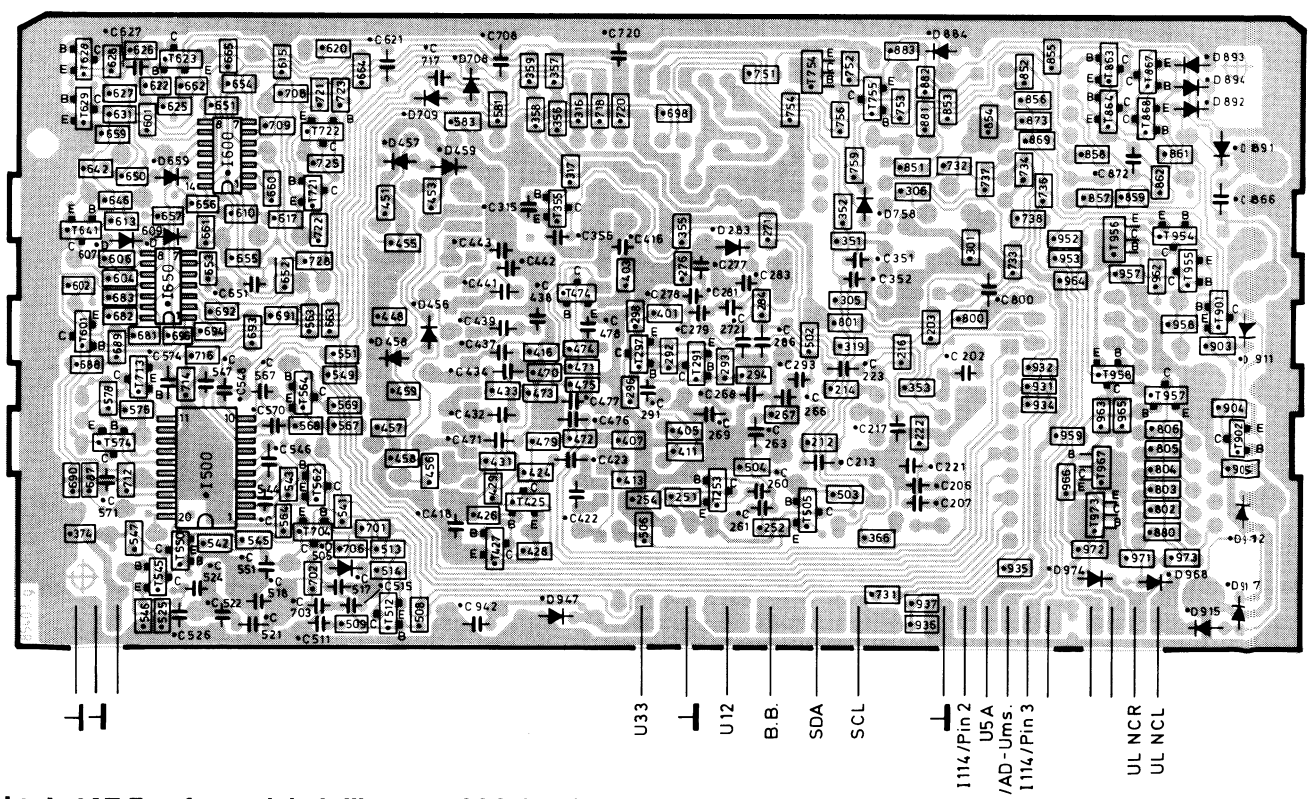

Ltpl. SAT Empfangseinheit III **396-85403.050**
Piastra Predisposizione SAT III
SAT Receiver III P.C.B.
Platine Récepteur SAT III

Lötseite - Lato saldature - Solder side - Côté soudure

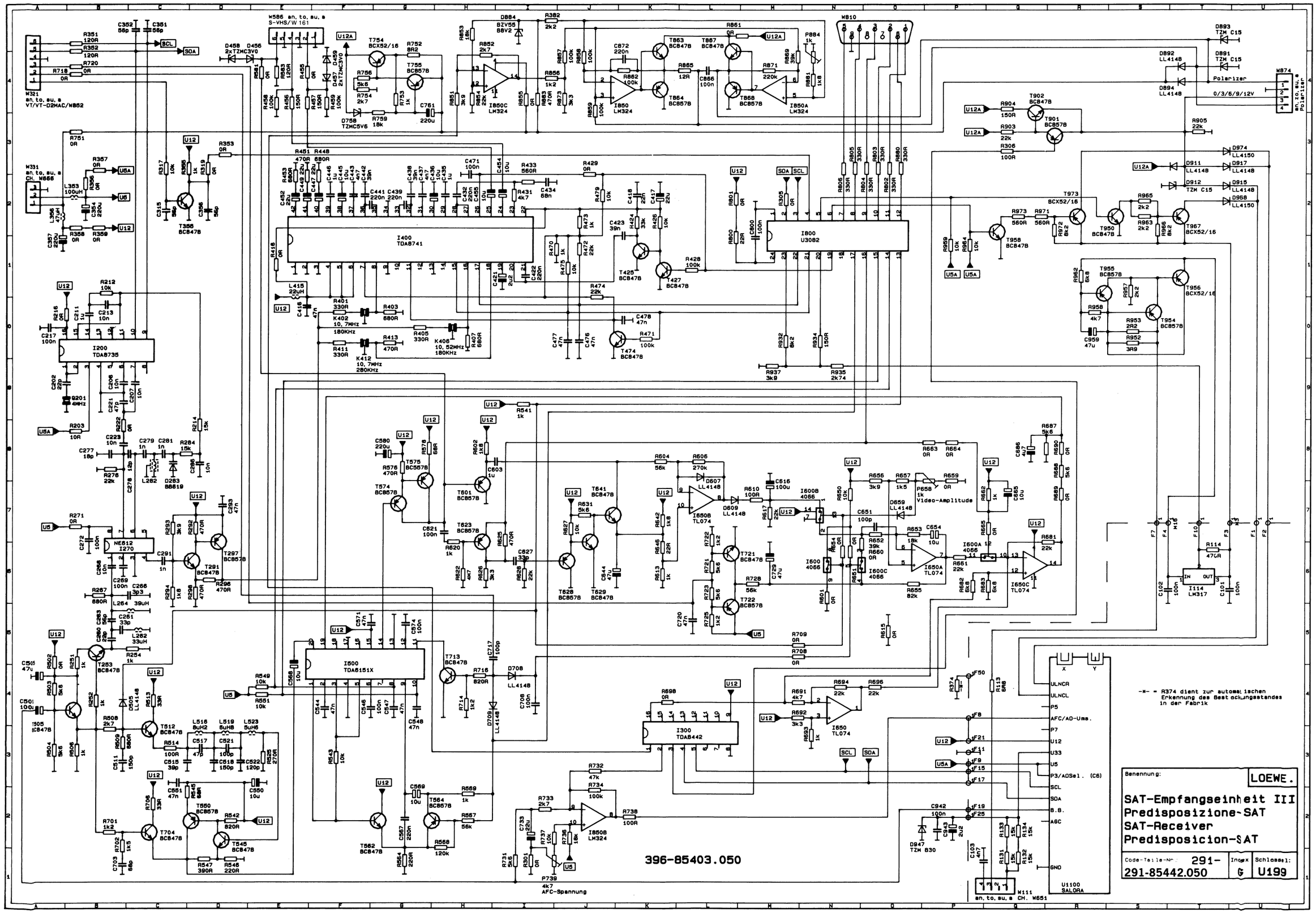

-*- = R374 dient zur automatischen Erkennung des Bestockungsstandes in der Fabrik
396-85403.050
Benennung:
LOEWE.
SAT-Empfangseinheit III
Predisposizione-SAT
SAT-Receiver
Predisposicion-SAT
Code-Teile-Nr.: 291-
291-85442.050
Index G
Schlüssel: U199

Ltpl. SAT-Adapter
Piastra Adattatore SAT
SAT Adapter P.C.B.
Platine Adapteur SAT

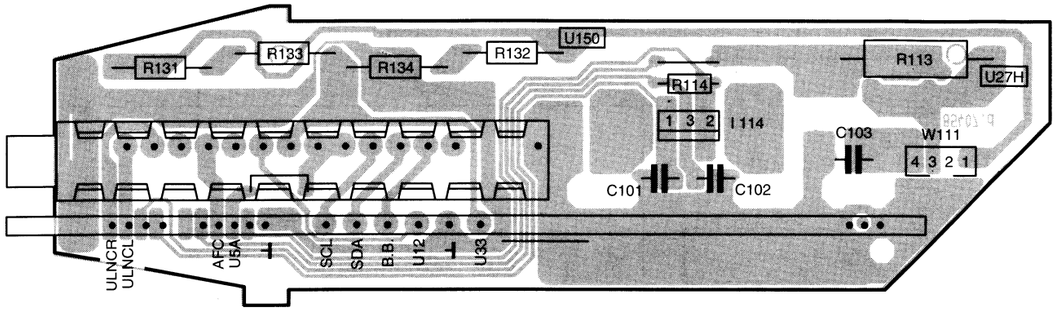

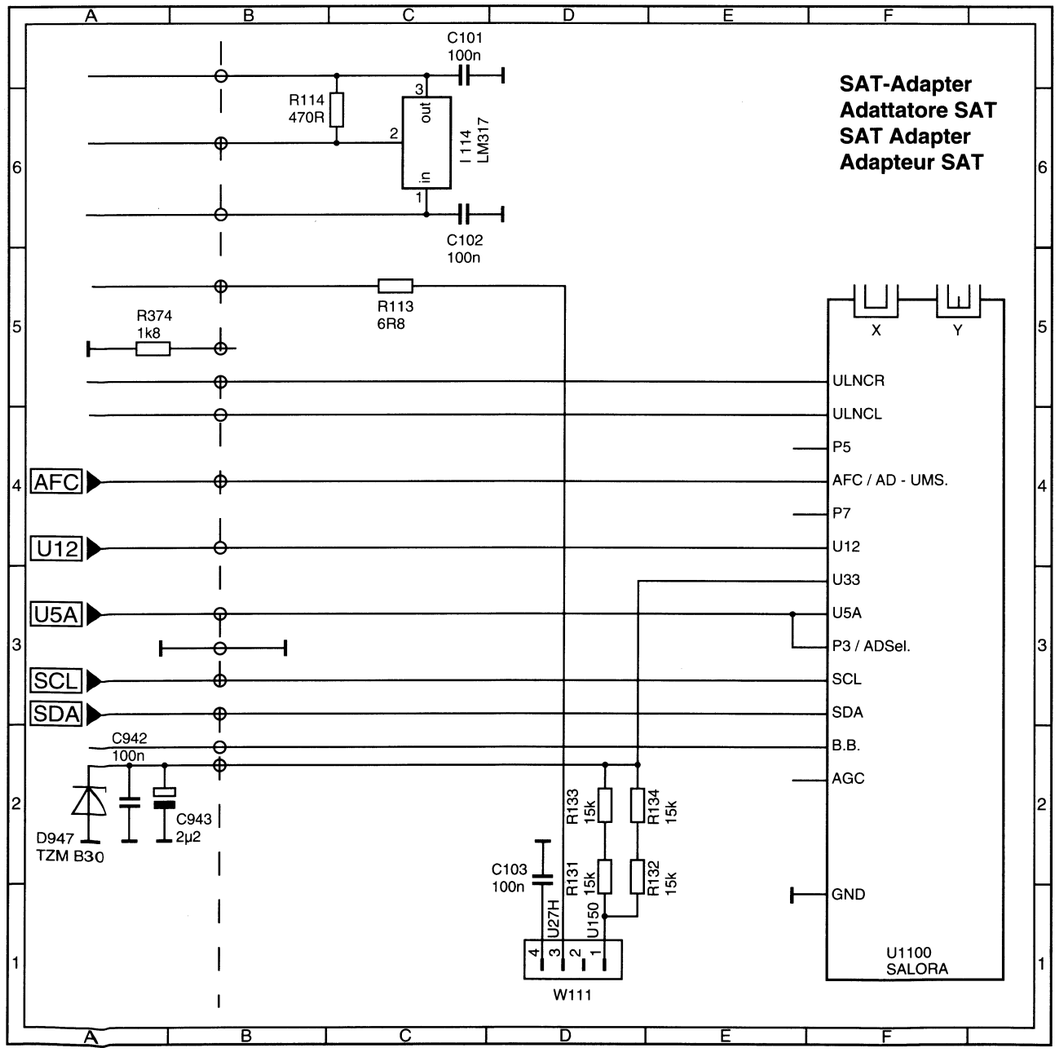

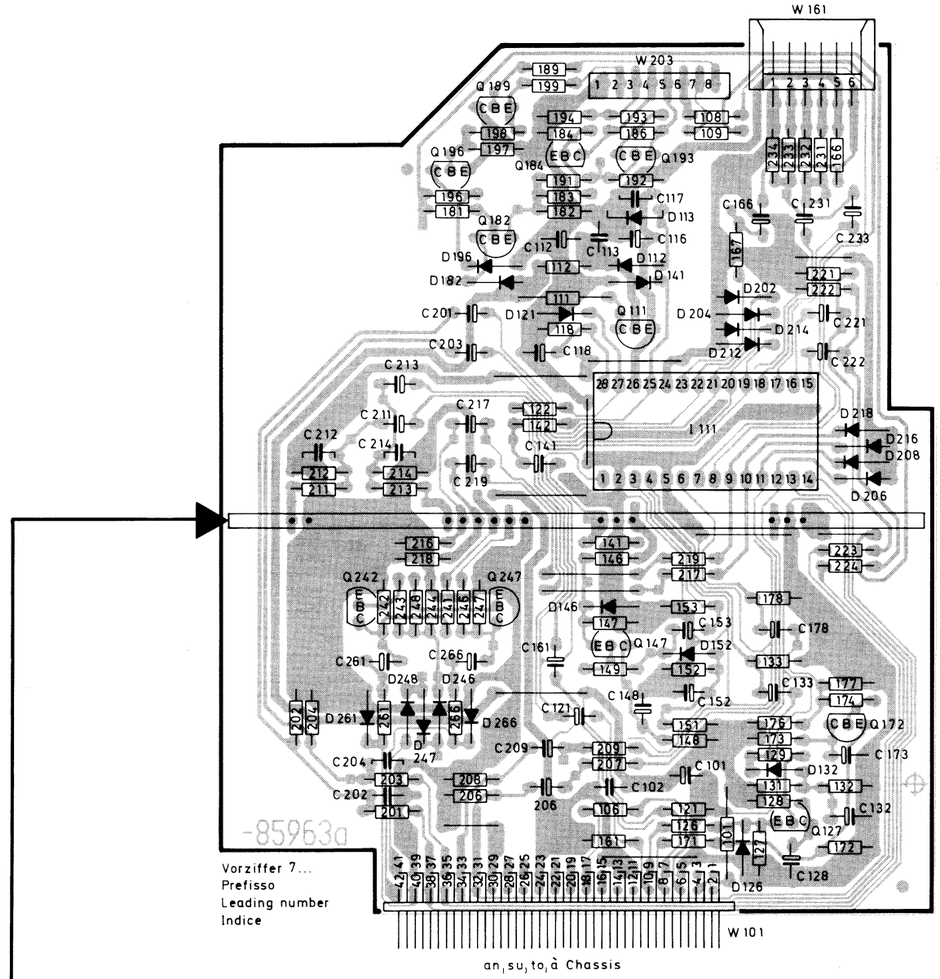

Ltpl. S-VHS Schnittstelle III **396-85963**
Piastra d'interfaccia S-VHS III
S-VHS Interface III P. C. B.
Platine d'interface S-VHS III
Lötseite - Lato saldature - Solder side - Côté soudure

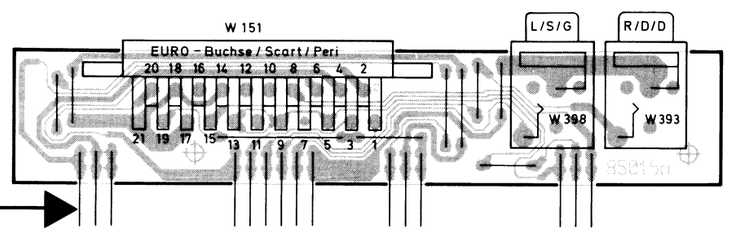

Ltpl. S-VHS-Buchse **396-85015.050**
Piastra presa S-VHS
S-VHS socket P.C.B.
Platine prise S-VHS
Lötseite - Lato saldature - Solder side - Côté soudure

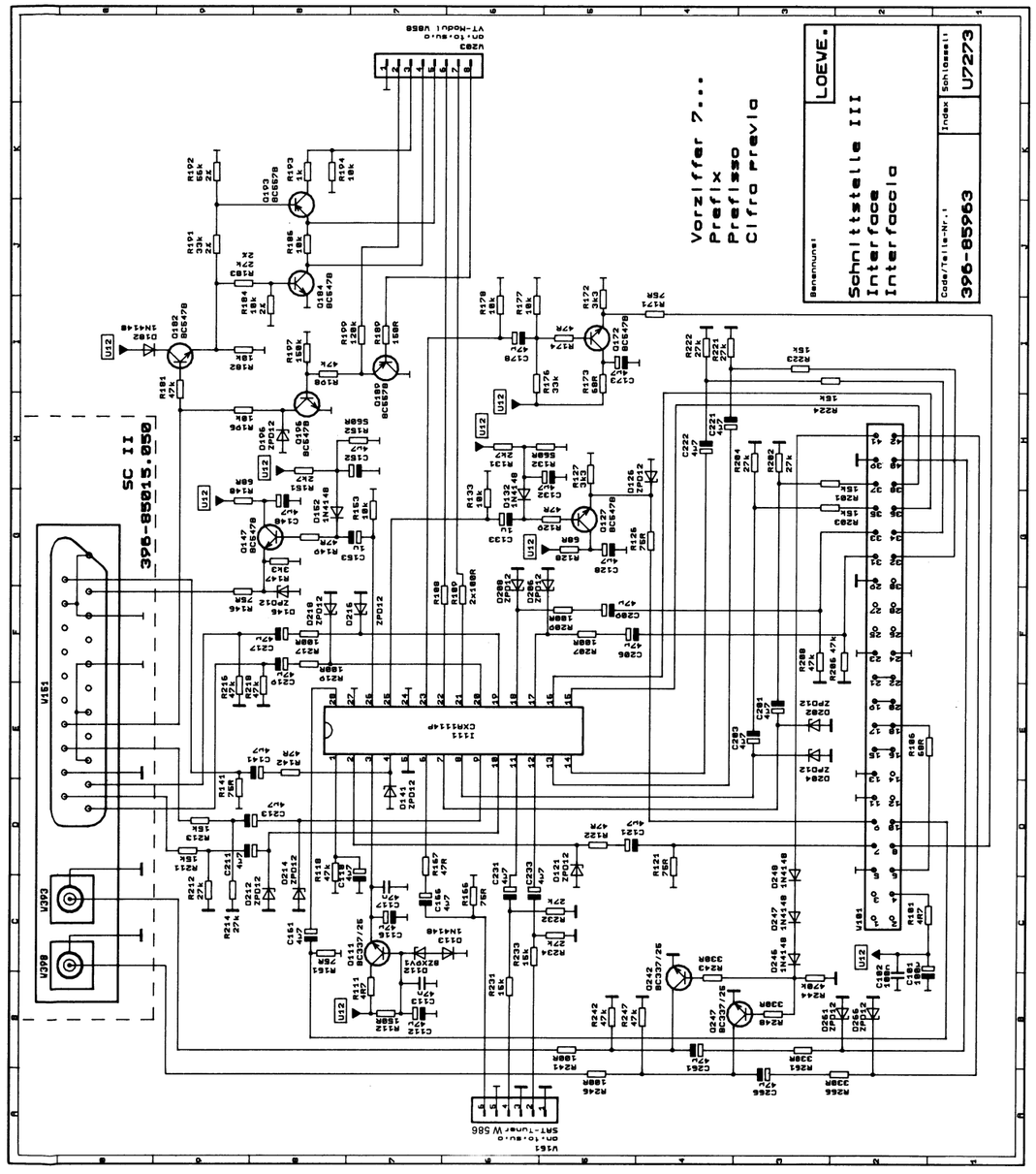

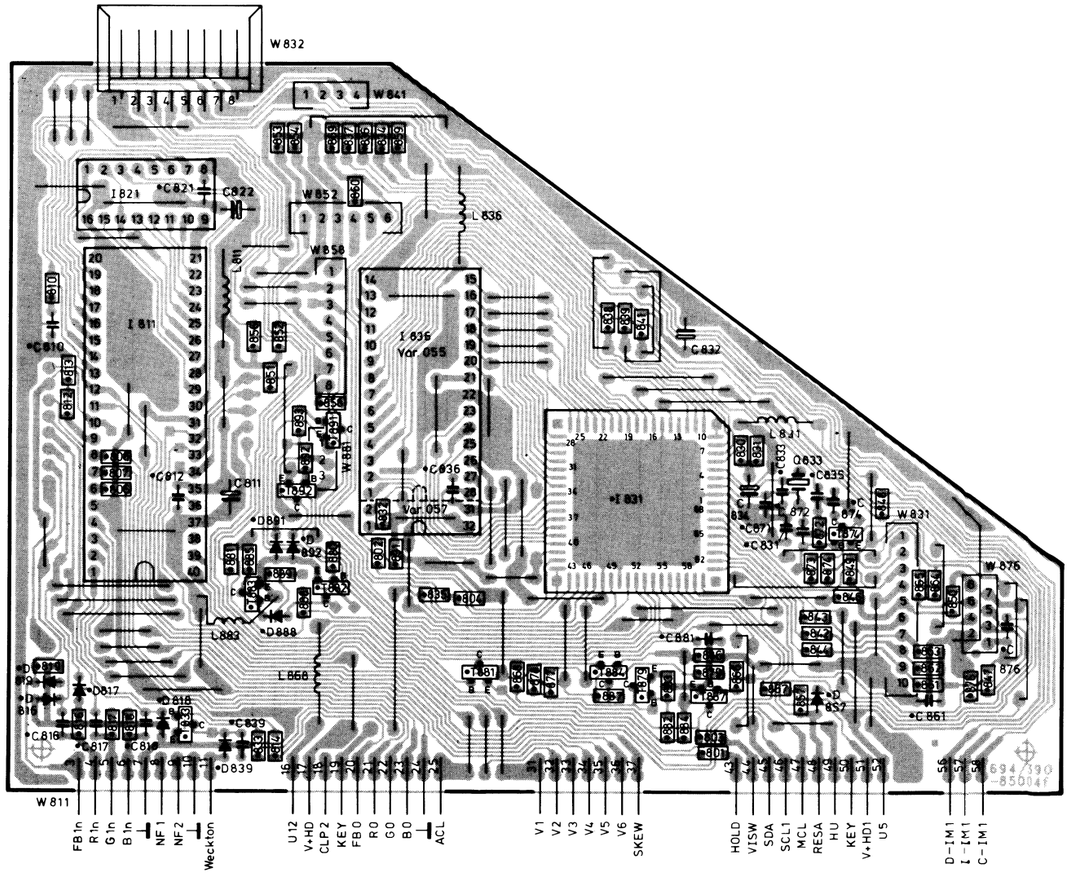

Ltpl. Videotext-Decoder **396-85004.055**
Piastra Decodificatore Televideo
Teletext Decoder P.C.B.
Platine Décodeur Télétexte
Lötseite - Lato saldature - Solder side - Côté soudure

Vorziffer 7...
Prefisso
Leading number
Indice

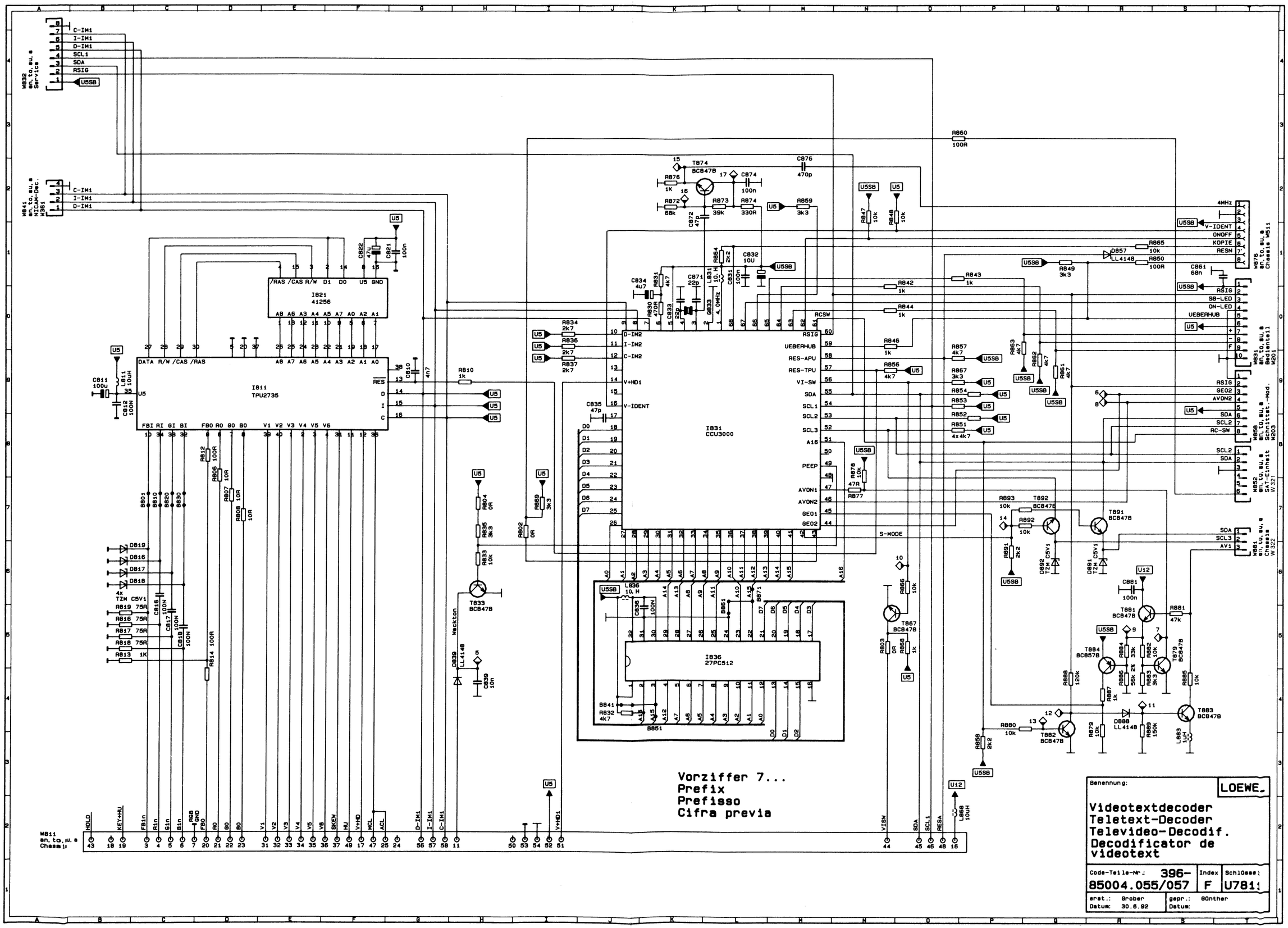
W832
en.to.su.e
Service
C-IM1
I-IM1
D-IM1
SCL1
SDA
RSIG
U5SB
W841
en.to.su.e
NTSC-Dec.
W361
C-IM1
I-IM1
D-IM1
I821
41256
/RAS /CAS R/W D1 D0 U5 GND
A8 A6 A3 A4 A5 A7 A0 A2 A1
I811
TPU2735
DATA R/W /CAS /RAS
A8 A7 A6 A5 A4 A3 A2 A1 A0
RES
D
I
C
FBI RI GI BI FBO RO GO BO V1 V2 V3 V4 V5 V6
I831
CCU3000
D-IM2
I-IM2
C-IM2
V+HD1
V-IDENT
RSIG
UEBERHUB
RES-APU
RES-TPU
VI-SW
SDA
SCL1
SCL2
SCL3
A16
PEEP
AVON1
AVON2
GEO1
GEO2
S-MODE
I836
27PC512
T874
BC847B
T833
BC847B
T867
BC847B
T891
BC847B
T892
BC847B
T881
BC847B
T884
BC857B
T879
BC847B
T882
BC847B
T883
BC847B
D857
LL4148
D839
LL4148
D888
LL4148
4MHz
V-IDENT
ONOFF
KOPIE
RESN
W876
en.to.su.e
Chassis W511
RSIG
SB-LED
ON-LED
UEBERHUB
W831
en.to.su.e
Bedienteil
W201
GEO2
AVON2
SDA
SCL2
AC-SW
W852
en.to.su.e
SAT-Einheit
W321
SDA
SCL3
AV1
W851
en.to.su.e
Chassis
W322
HOLD
KEY+HU
FB1n
R1n
G1n
B1n
RGB GND
FBO
RO
GO
BO
V1
V2
V3
V4
V5
V6
SKEN
HU
V+HD
MCL
ACL
D-IM1
I-IM1
C-IM1
V+HD1
W811
en.to.su.e
Chassis
VISW
SDA
SCL1
RESA
U12
L866
10UH
Vorziffer 7...
Prefix
Prefisso
Cifra previa
Benennung:
LOEWE.
Videotextdecoder
Teletext-Decoder
Televideo-Decodif.
Decodificator de
videotext
Code-Teile-Nr.: 396-
85004.055/057
Index F
Schlüssel U7811
erst.: Grober
Datum: 30.6.92
gepr.: GOnther
Datum:

Infrarot-Fernbedienung FB 300 **263-85000.050**
Telecomando infrarosso FB 300
Infrared remote control handset FB 300
Télécommandes à infrarouge FB 300

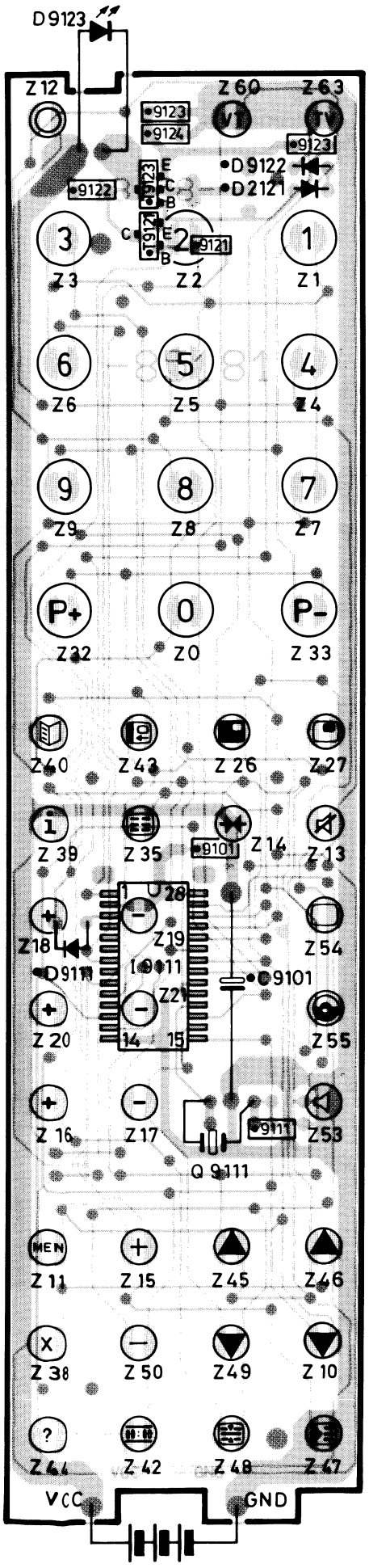

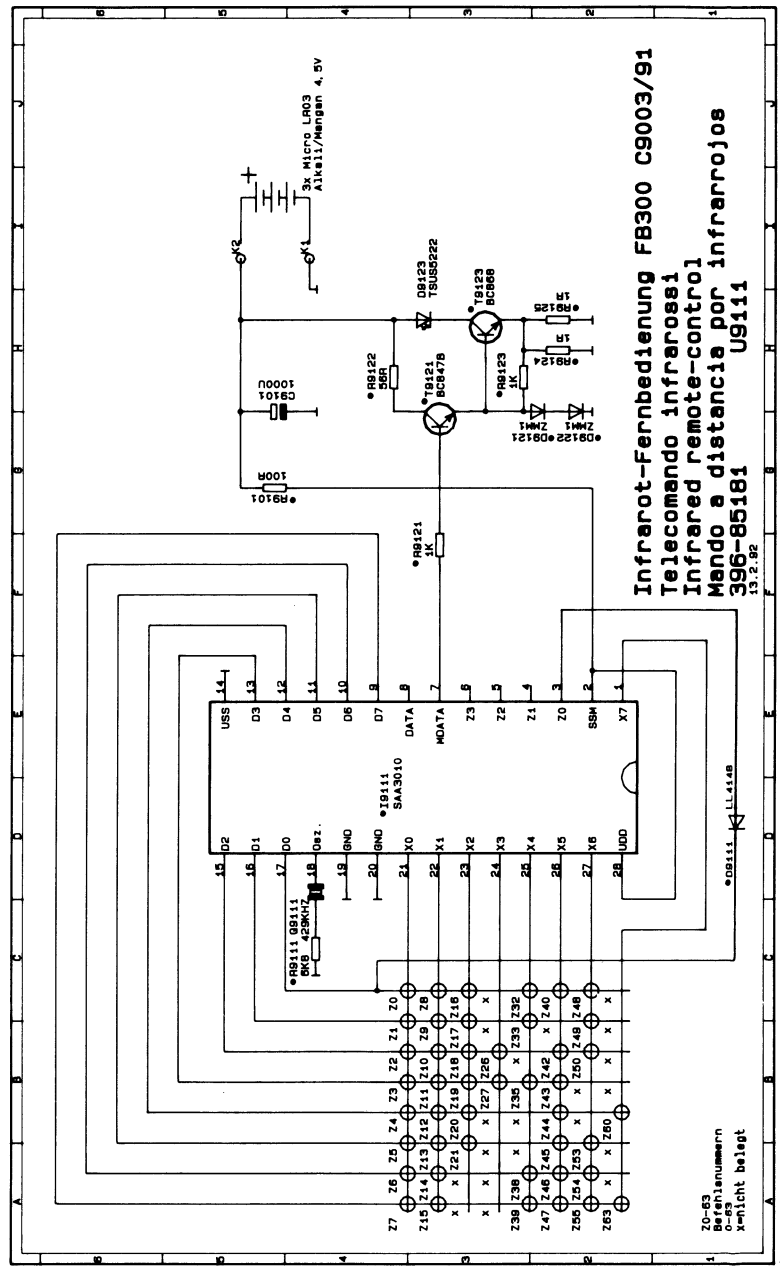

Ltpl. Infrarot-Fernbedienung FB 300
Piastra telecomando infrarosso FB 300
Infrared remote control P.C.B. FB 300
Platine télécommandes à infrarouge FB 300
396-85181.050
Lötseite - Lato saldature - Solder side - Côté soudure

Anschlußbeispiele • Esempi di funzionamento (SAT III)
Examples of connection • Exemples de connexion

SAT-Empfangsanlagen ohne Polarmountsteuerung • Impianto di recezione via satellite senza comando polare
SAT receiver set without polarmount control • Installation de réception SAT sans commande Polarmount

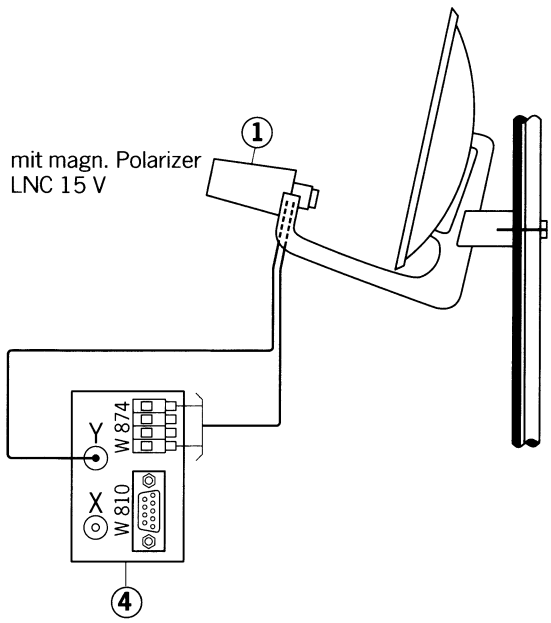

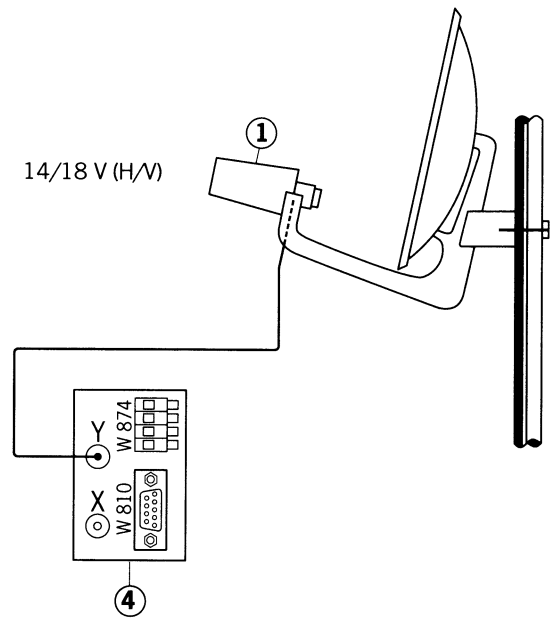

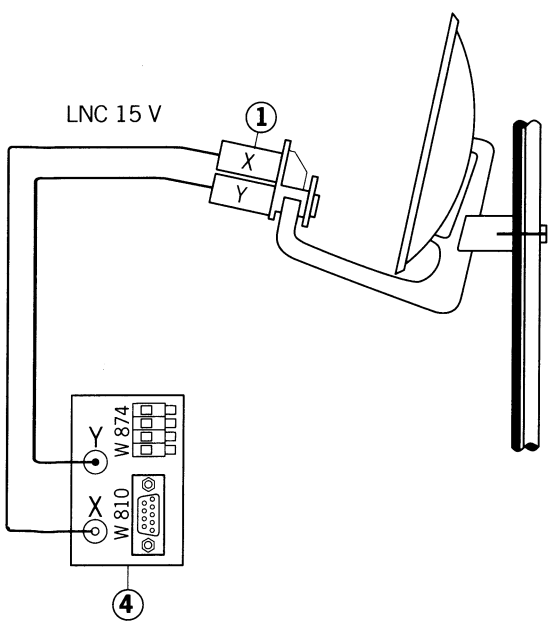

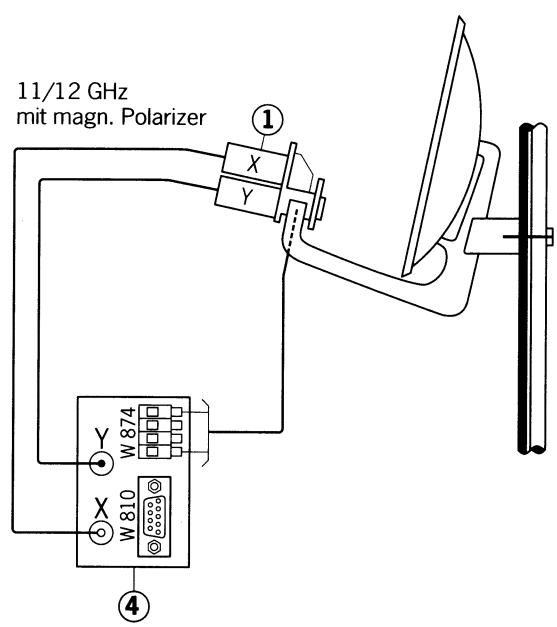

① Speisesystem
sistema d'alimentazione
Feeder system
Systéme d'alimentation

④ SAT - Empfangseinheit III
Predisposizione SAT III
SAT Receiver III
Récepteur SAT III

Anschlußbeispiele • Esempi di funzionamento (SAT III)
Examples of connection • Exemples de connexion

SAT-Empfangsanlagen mit Polarmountsteuerung • Impianto di recezione via satellite con comando polare
SAT receiver set with polarmount control • Installation de réception SAT avec commande Polarmount

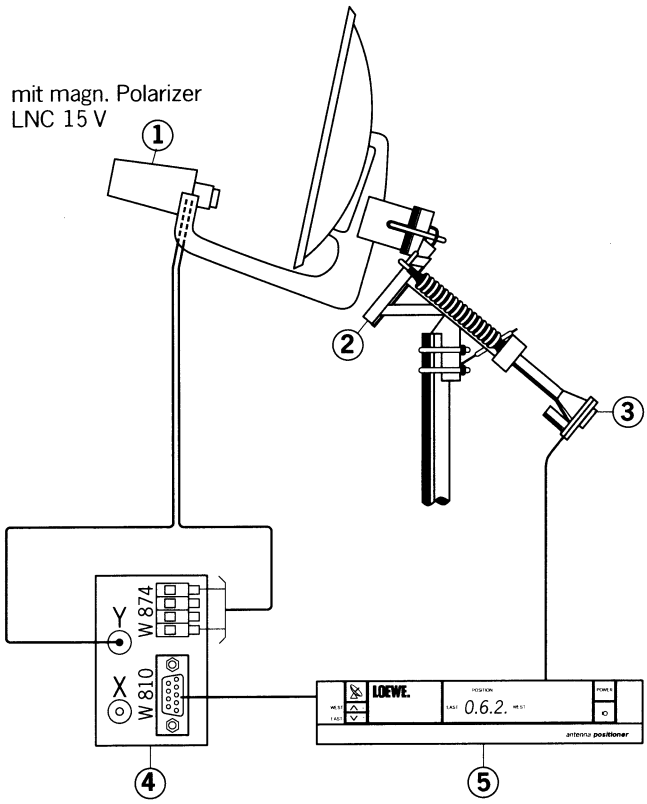

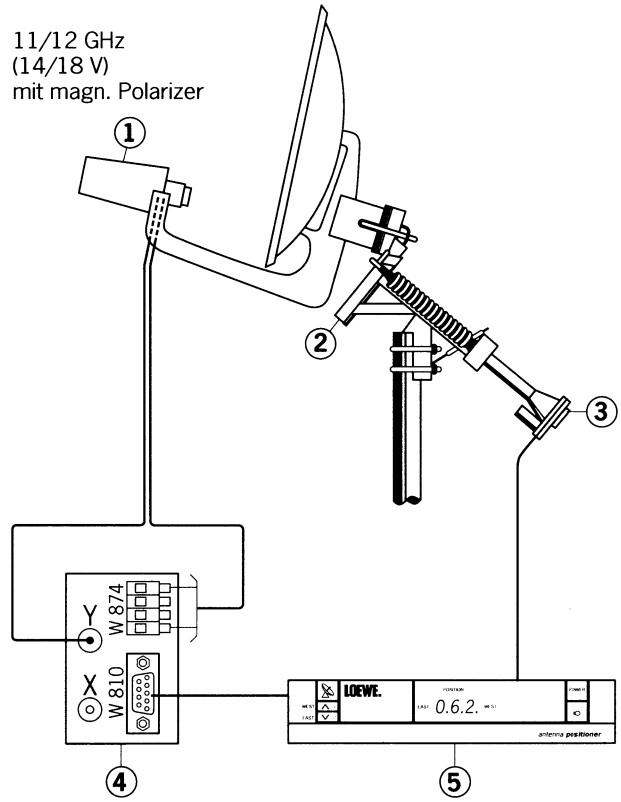

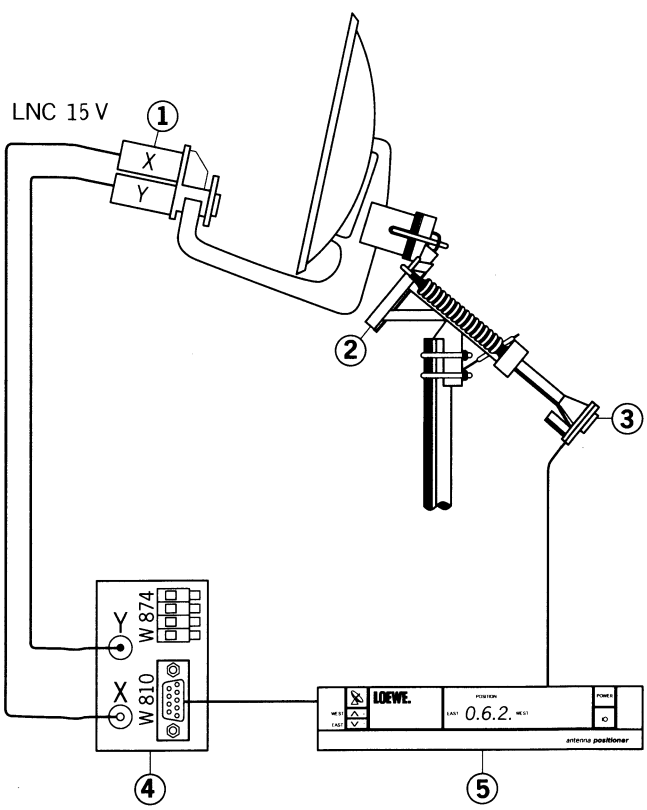

① Speisesystem
sistema d'alimentazione
Feeder system
Systéme d'alimentation

② Polarmount

③ Stellmotor
Motore di manovra
Control motor
Moteur de commande

④ SAT - Empfangseinheit III
Predisposizione SAT III
SAT Receiver III
Récepteur SAT III

⑤ Antennen Positioner (LOEWE AP 201)
Positore antenna (LOEWE AP 201)
Antenna positioner (LOEWE AP 201)
Positionner antenne (LOEWE AP 201)

Verdrahtungsplan • Schema di connessioni • Wiring diagram • Plan de câblage (VT / NICAM)

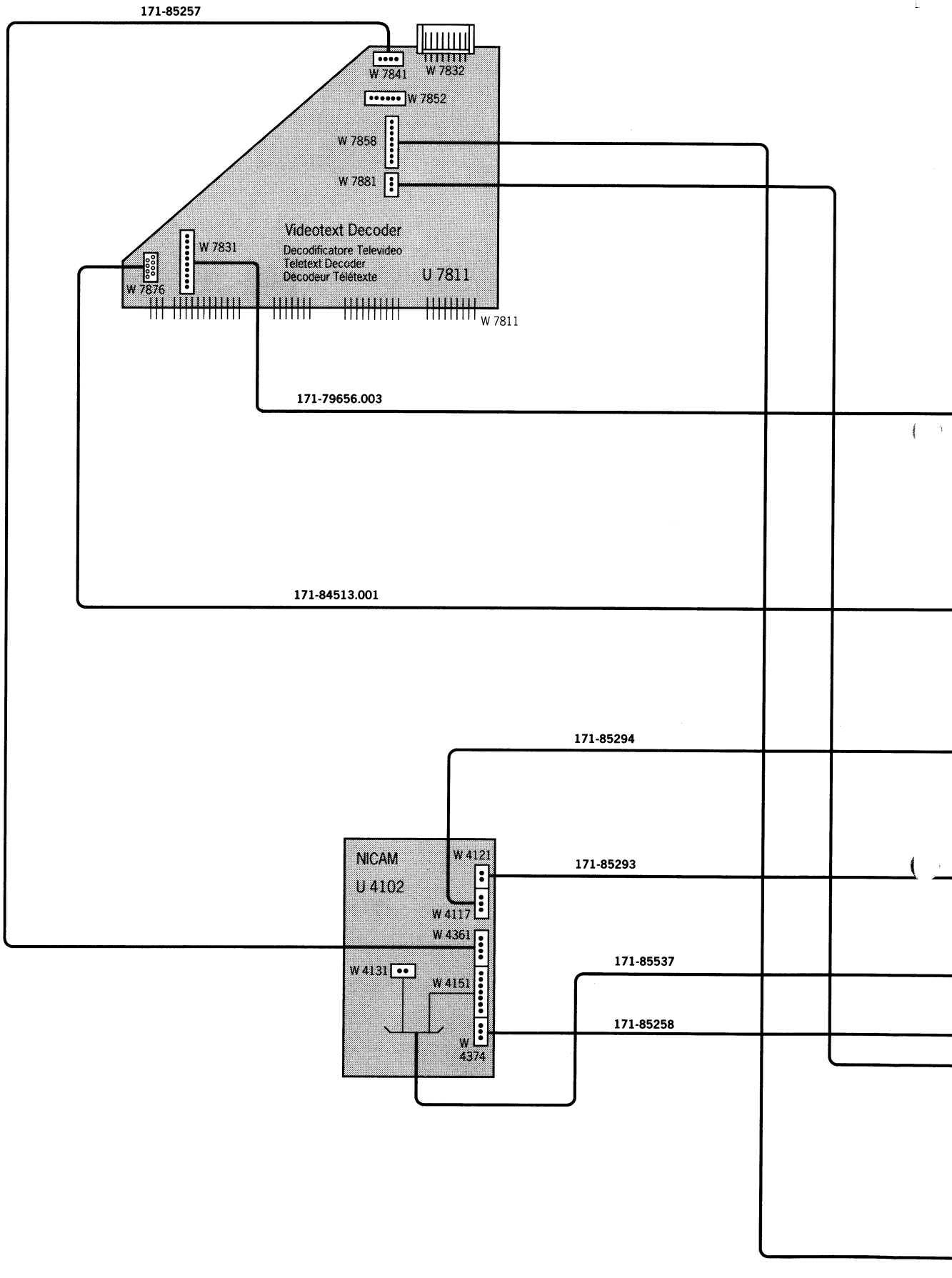

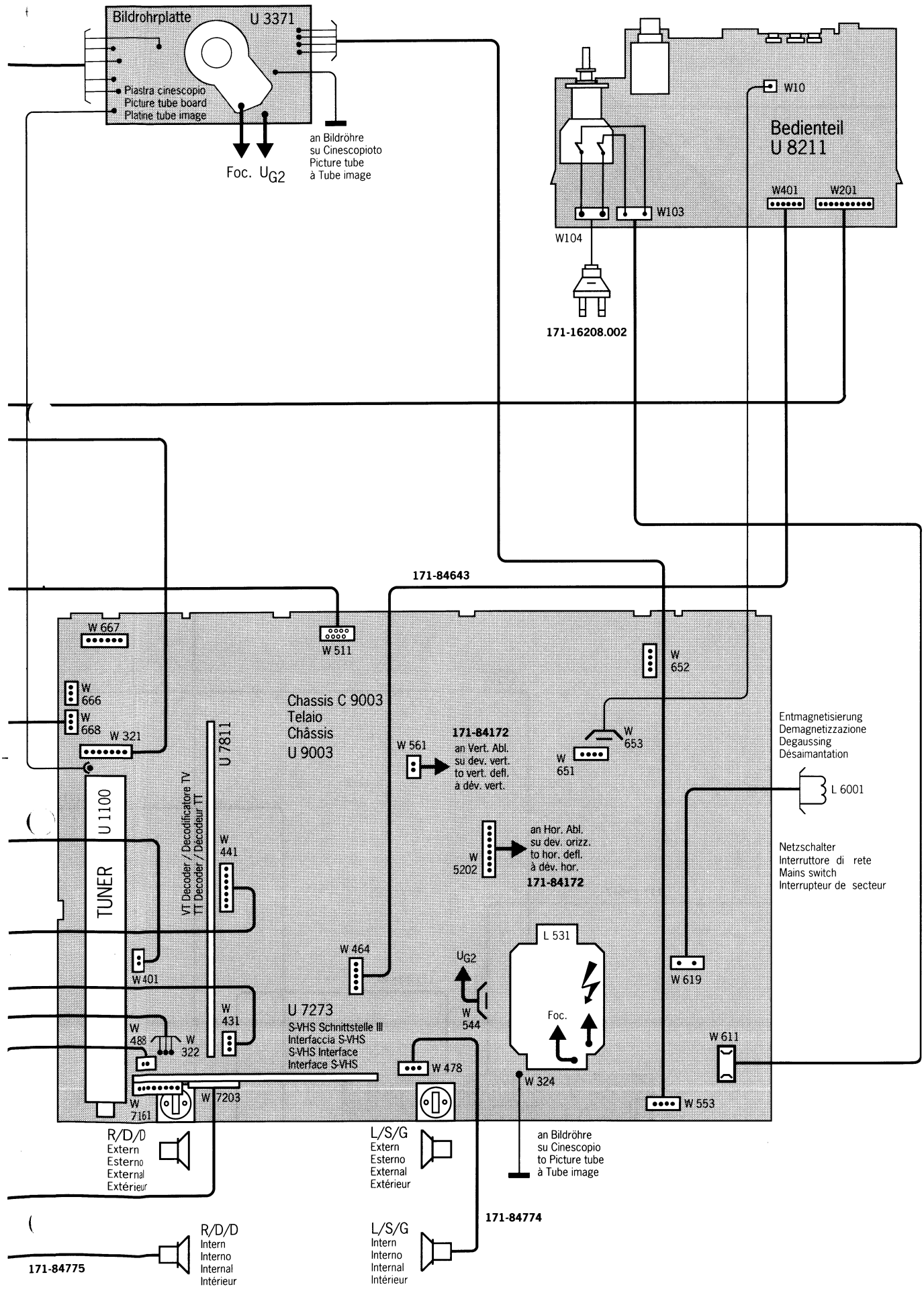
Bildrohrplatte
U 3371
Piastra cinescopio
Picture tube board
Platine tube image
Foc.
U_{G2}
an Bildröhre
su Cinescopioto
Picture tube
à Tube image
W10
Bedienteil
U 8211
W401
W201
W103
W104
171-16208.002
171-84643
W 667
W 511
W 652
W 666
W 668
W 321
Chassis C 9003
Telaio
Châssis
U 9003
U 7811
W 561
171-84172
an Vert. Abl.
su dev. vert.
to vert. defl.
à dév. vert.
W 653
W 651
Entmagnetisierung
Demagnetizzazione
Degaussing
Désaimantation
L 6001
U 1100
TUNER
VT Decoder / Decodificatore TV
TT Decoder / Décodeur TT
W 441
W 5202
an Hor. Abl.
su dev. orizz.
to hor. defl.
à dév. hor.
171-84172
Netzschalter
Interruttore di rete
Mains switch
Interrupteur de secteur
W 464
U_{G2}
L 531
W 401
W 619
U 7273
S-VHS Schnittstelle III
Interfaccia S-VHS
S-VHS Interface
Interface S-VHS
W 431
W 544
Foc.
W 488
W 322
W 478
W 611
W 324
W 7203
W 7161
W 553
R/D/D
Extern
Esterno
External
Extérieur
L/S/G
Extern
Esterno
External
Extérieur
an Bildröhre
su Cinescopio
to Picture tube
à Tube image
171-84774
R/D/D
Intern
Interno
Internal
Intérieur
L/S/G
Intern
Interno
Internal
Intérieur
171-84775

Verdrahtungsplan • Schema di connessioni • Wiring diagram • Plan de câblage (VT / SAT III)

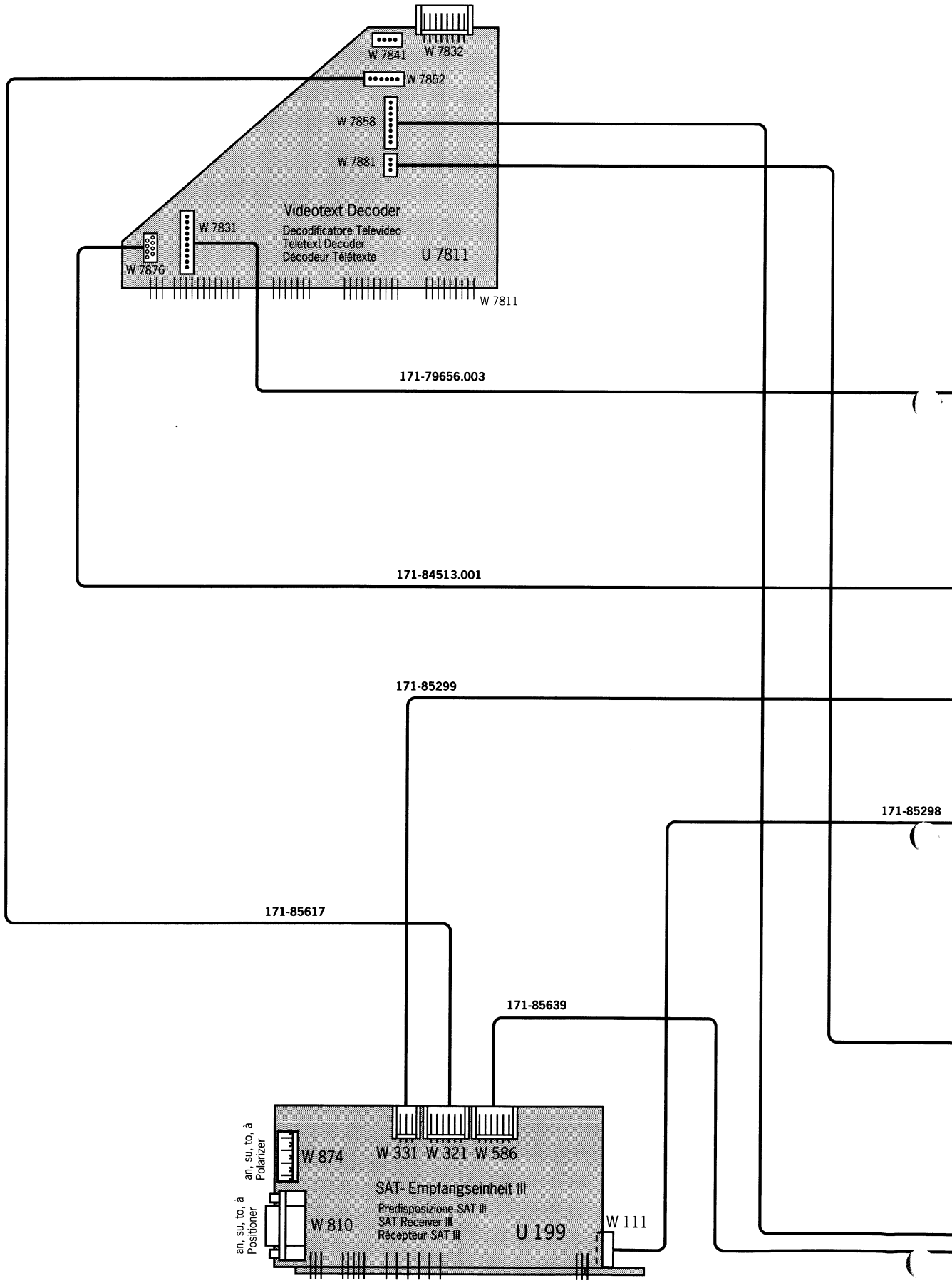

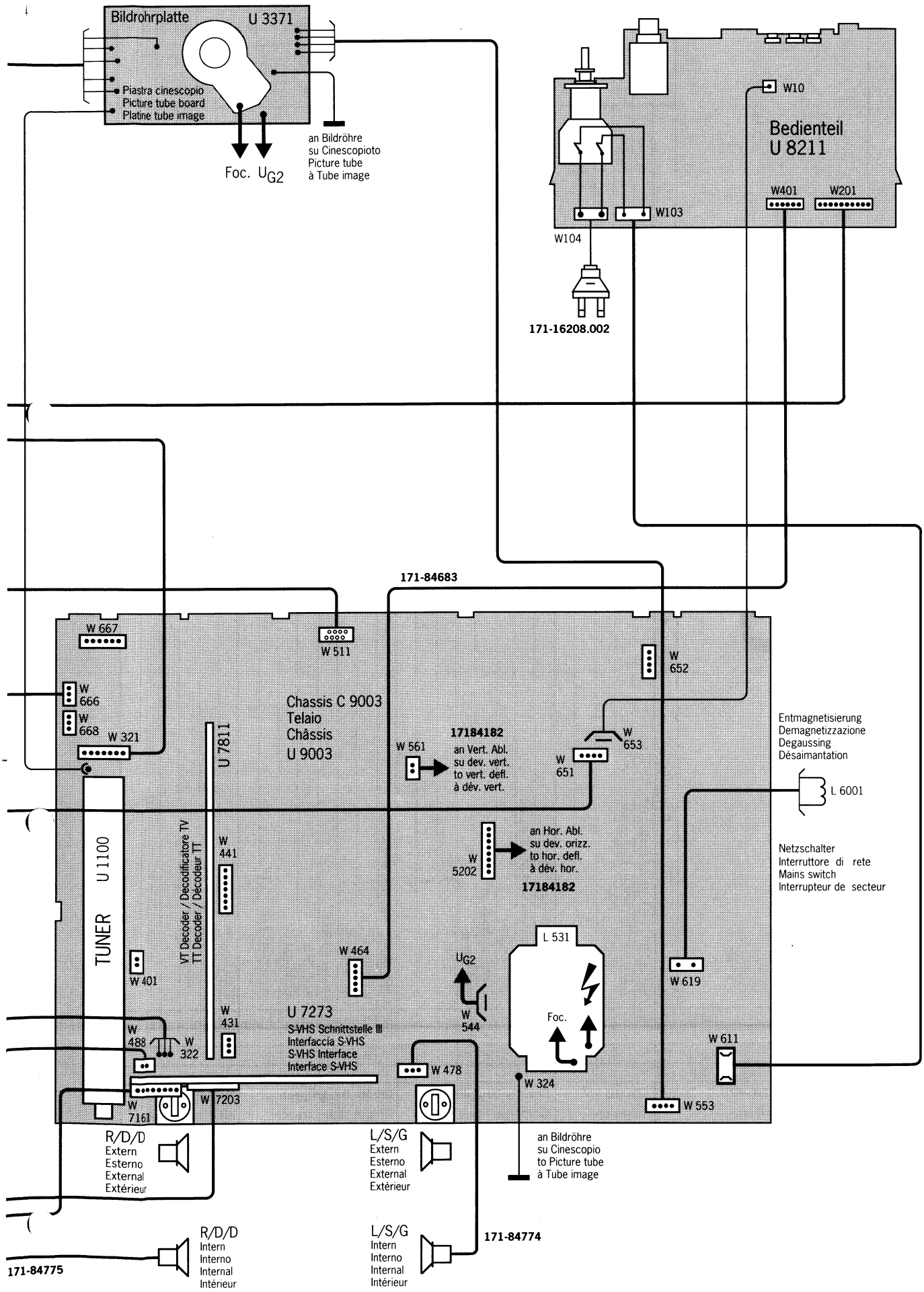
Bildrohrplatte
U 3371
Piastra cinescopio
Picture tube board
Platine tube image
Foc. U_{G2}
an Bildröhre
su Cinescopioto
Picture tube
à Tube image
W10
Bedienteil
U 8211
W401
W201
W103
W104
171-16208.002
171-84683
W 667
W 511
W 652
W 666
W 668
W 321
Chassis C 9003
Telaio
Châssis
U 9003
U 7811
W 561
17184182
an Vert. Abl.
su dev. vert.
to vert. defl.
à dév. vert.
W 653
W 651
Entmagnetisierung
Demagnetizzazione
Degaussing
Désaimantation
L 6001
W 5202
an Hor. Abl.
su dev. orizz.
to hor. defl.
à dév. hor.
17184182
Netzschalter
Interruttore di rete
Mains switch
Interrupteur de secteur
TUNER U 1100
VT Decoder / Decodificatore TV
TT Decoder / Décodeur TT
W 441
W 401
W 464
U_{G2}
L 531
Foc.
W 619
W 544
U 7273
S-VHS Schnittstelle III
Interfaccia S-VHS
S-VHS Interface
Interface S-VHS
W 431
W 488
W 322
W 478
W 324
W 611
W 7161
W 7203
W 553
R/D/D
Extern
Esterno
External
Extérieur
L/S/G
Extern
Esterno
External
Extérieur
an Bildröhre
su Cinescopio
to Picture tube
à Tube image
R/D/D
Intern
Interno
Internal
Intérieur
L/S/G
Intern
Interno
Internal
Intérieur
171-84774
171-84775

C 9003

Gerätetype und Art.-Nr. / Modello e No. dell'art.		CALIDA 72 52460.60	CALIDA 72 52460.40	CALIDA 72 52460.30	CALIDA 72 52460.00	Baugruppen	Componente	
Chassis kpl.	Telaio cpl.	X	X		X	Chassis 29" VT; 8 MHz; Standard B/G; S-VHS (III)	Telaio 29" Televideo; 8 MHz; Standard B/G; S-VHS (III)	884-85030.137
				X		Chassis 29" VT; 8 MHz; Multi-Standard; S-VHS (III)	Telaio 29" Televideo; 8 MHz; Multi Standard; S-VHS (III)	884-85030.142
Chassis Baugruppen	Gruppi su telaio	X	X		X	Tuner 8 MHz Standard B/G	Tuner 8 MHz Standard B/G	260-85187.050
				X		Tuner 8 MHz Hyperband, Multistandard	Tuner di iperbanda 8 MHz Multi Standard	260-85137.051
		X	X	X	X	Ltpl. VT-Decoder	Piastra Televideo	396-85004.058
		X	X	X	X	S-VHS-Schnittstelle (III)	Piastra d'interfaccia S-VHS (III)	396-85963.050
		X	X	X	X	S-VHS Buchse	Piastra presa S-VHS	396-85015.050
Geräte Baugruppen	Gruppi di apparecchi	X	X	X	X	Bildröhre 29" A68 KSM 696 X 01	Cinescopio 29" A68 KSM 696 X 01	345-22649
		X	X	X	X	Bildrohrplatte 29"	Piastra cinescopio 29"	396-83616.068
		X	X	X	X	Ltpl. Bedienung	Piastra comando	396-85806.061
		X	X	X	X	IR-Geber FB 300	Telecomando infrarosso FB 300	263-85000.050
			X			Ltpl. NICAM	Piastra NICAM	396-84974.052
		X				Ltpl. NICAM	Piastra NICAM	396-84974.053
		X	X	X	X	Lautsprecher 8 Ohm/13W	Altoparlante 8 Ohm/13W	272-85891
Nachristsatz	Kit di equip. succ.		X			NICAM-Decoder, kompl.	Decodificatore NICAM, compl.	291-85024.051
		X				NICAM-Decoder, kompl.	Decodificatore NICAM, compl.	291-85024.052
		X	X	X	X	Satelliten-Tuner NRS, kompl.	Tuner SAT , compl.	291-85442.050

C 9003

Set type and Art. No. / Typ d'app. et No. d'art.	CALIDA 72 52460.60	CALIDA 72 52460.40	CALIDA 72 52460.30	CALIDA 72 52460.00	Components	Composants	
Chassis cpl. / Châssis cpl.	X	X		X	Chassis 29" Teletext; 8 MHz; Standard B/G; S-VHS (III)	Châssis 29" Télétexte; 8 MHz; Standard B/G; S-VHS (III)	884-85030.137
			X		Chassis 29" Teletext; 8 MHz; Multi Standard; S-VHS (III)	Châssis 29" Télétexte; 8 MHz; Multi Standard; S-VHS (III)	884-85030.142
Chassis Components / Module de Châssis	X	X		X	Tuner 8 MHz Standard B/G	Tuner 8 MHz Standard B/G	260-85187.050
			X		Tuner 8 MHz Hyperband, Multistandard	Tuner Hyperband 8 MHz Multi Standard	260-85137.051
	X	X	X	X	Teletext Decoder P.C.B	Platine décodeur Télétexte	396-85004.058
	X	X	X	X	S-VHS Interface (III)	Platine d'interface S-VHS (III)	396-85963.050
	X	X	X	X	S-VHS Socket	Platine prise S-VHS	396-85015.050
Set components / Module d'appareils	X	X	X	X	Picture tube 29" A68 KSM 696 X 01	Tube image 29" A68 KSM 696 X 01	345-22649
	X	X	X	X	Picture tube P.C.B 29"	Platine tube image 29"	396-83616.068
	X	X	X	X	Control P.C.B	Platine commande	396-85806.061
	X	X	X	X	Remote Control FB 300	Télécommande à infrarouge FB 300	263-85000.050
		X			NICAM Decoder P.C.B	Platine décodeur NICAM	396-84974.052
	X				NICAM Decoder P.C.B	Platine décodeur NICAM	396-84974.053
	X	X	X	X	Loudspeaker 8 ohms/13watts	Haut-parleur 8 Ohm/13W	272-85891
Retrofit kit / Lot de rattrapage		X			NICAM Decoder, compl.	Décodeur NICAM, cpl.	291-85024.051
	X				NICAM Decoder, compl.	Décodeur NICAM, cpl.	291-85024.052
	X	X	X	X	SAT Tuner, compl.	SAT Tuner, cpl.	291-85442.050

ARTIKEL 52460 — CALIDA 72

POS.NR. ITEM NMB.	BESTELL-BEZEICHNUNG	DESCRIPTION	BESTELL-NUMMER LIST PART NMB.
	BAUGRUPPEN	**UNITS**	
U 3371	BILDROHRPLATTE	CRT BOARD	396-83616.068
U 8211	BEDIENPLATTE (MOS)	CONTROL PLATE	396-85806.061
	SPULEN/LAUTSPRECHER	**COILS/SPEAKERS**	
	LAUTSPR. 8 OHM 11W	LOUDSPEAKER	272-86074
L 6001	ENTMAG.SPULE	DEMAGNETIZING COIL	297-85812.001
	VERBINDUNGSLEITUNG	**CONNECTING CABLES**	
	NETZKABEL SCHWARZ 2250 MM LG.STECKBAR	POWER CORD	170-73310.066
	GEHÄUSETEILE	**CABINET MOUNTING**	
①	FFS-GEHÄUSE VORM., OLIV 29"	CABINET	750-90249.920
	FFS-GEHÄUSE VORM., POLAR 29"	CABINET	750-90249.940
	FFS-GEHÄUSE VORM., PLATIN 29"	CABINET	750-90253.910
	FFS-GEHÄUSE VORM., BASALT 29"	CABINET	750-90253.940
	FFS-GEHÄUSE VORM., MINT 29"	CABINET	750-90253.960
②	ZIERGITTER, MINT	ORNAMENTAL GRILLE	708-85735.003
	ZIERGITTER, PLATIN	ORNAMENTAL GRILLE	708-85735.004
	ZIERGITTER, BASALT	ORNAMENTAL GRILLE	708-85735.005
	ZIERGITTER, POLAR	ORNAMENTAL GRILLE	708-85735.006
	ZIERGITTER, OLIV	ORNAMENTAL GRILLE	708-85735.007
	EINLAGE FÜR ZIERGITTER	INSERT	411-85736.001
③	RÜCKWAND, GRAU 29"	REAR PANEL	775-85734.003
	HALTER/RW	HOLDER	602-85723.001
	RÜCKWANDSCHRAUBE, M4 X 10SW8, 6-KT.	SCREW	434-78562.003
	CHASSISHALTER LINKS	CHASSIS HOLDER	602-81481.001
	CHASSISHALTER RE.	CHASSIS HOLDER	602-81482.021
	GEWINDELASCHE M4 FÜR CHASSISHALTER	THREAD STRAP	561-81547.101
④	INFRAROT-FENSTER	WINDOW	666-84571.001
⑤	KLAPPE/BEDIEN.VORM., MITTELGRAU	DOOR ASSY.	706-85748.054
	LAGERBOCK (SCHARNIER) F. KLAPPE	BEARING STAND	642-82773.001
	ZWISCHENSTÜCK	DISTANCE PIECE	568-85727.001
	DRUCKFEDER F.KNOPF/NETZSCH.	COMPRESSION SPRING	726-85878.001
	TRÄGER/BEDIENUNG	SUPPORTER	541-85747.012
	ZUGENTLASTUNG	PULL RELIEF	530-83106.031
	SCHRAUBE XTB4+12A FÜR LSP. BEFESTIG.	SCREW	440-20819
	HALTER/ENTMAG.	HOLDER	602-85751.001
	ZUGFEDER F. BILDROHRERDUNG	TENSION SPRING	725-74176.002
	DISTANZSTÜCK F. BILDROHRBEFESTG.	SPACER PIECE	503-17983
	SCHRAUBE EJOT-PT 7,0X37	SCREW	440-18174
⑥	BILDRÖHRE „TO" A68-KSM696X01 29"	PICTURE TUBE	345-22649

ARTIKEL 52460 — CALIDA 72

POS.NR. ITEM NMB.	BESTELL-BEZEICHNUNG	DESCRIPTION	BESTELL-NUMMER LIST PART NMB.
	KNÖPFE	**BUTTONS**	
	KNOPF/TASTER(3-FACH), SCHWARZ	BUTTON	682-85081.001
	KNOPF II, FÜR NETZSCHALTER	BUTTON	682-85749.001
	KNOPF III, FÜR NETZSCHALTER	BUTTON	682-85877.001
	DRUCKSACHEN	**OPERATING INSTRUCTION**	
	BED. KURZANLEITUNG	OPERATING INSTRUCT.	233-20147.001
	SERV. KURZANLTG.C9003	SERVICE INSTRUCTION	230-22601.001
	BED.ANLTG. -D-	OPERATING INSTRUCT.	233-22666
	GERÄTEBEIPACK	**SET SUPPLEMENT**	
	MIKROZELLE 1,5V IEC LR 03	BATTERY	280-13411.001
	ANTENNEN-KABEL 1,8 M	ANTENNA CABLE	171-84674.001
U 9111	IR-GEBER KPL.	TRANSMITTER	263-85000.050
	VERPACKUNGSMATERIAL	**PACKING MATERIAL**	
	SCHUTZSTREIFEN	PROTECTIVE STRIP	253-84666.001
	SCHUTZSTREIFEN 350 X 160 MM(IR-G.)	PROTECTIVE STRIP	253-84666.004
	PACKSCHALEN-SATZ	POLYFOAM PACK.PARTS	252-85737.050
	VERPACKUNGSKARTON	PACKING	245-85739.002

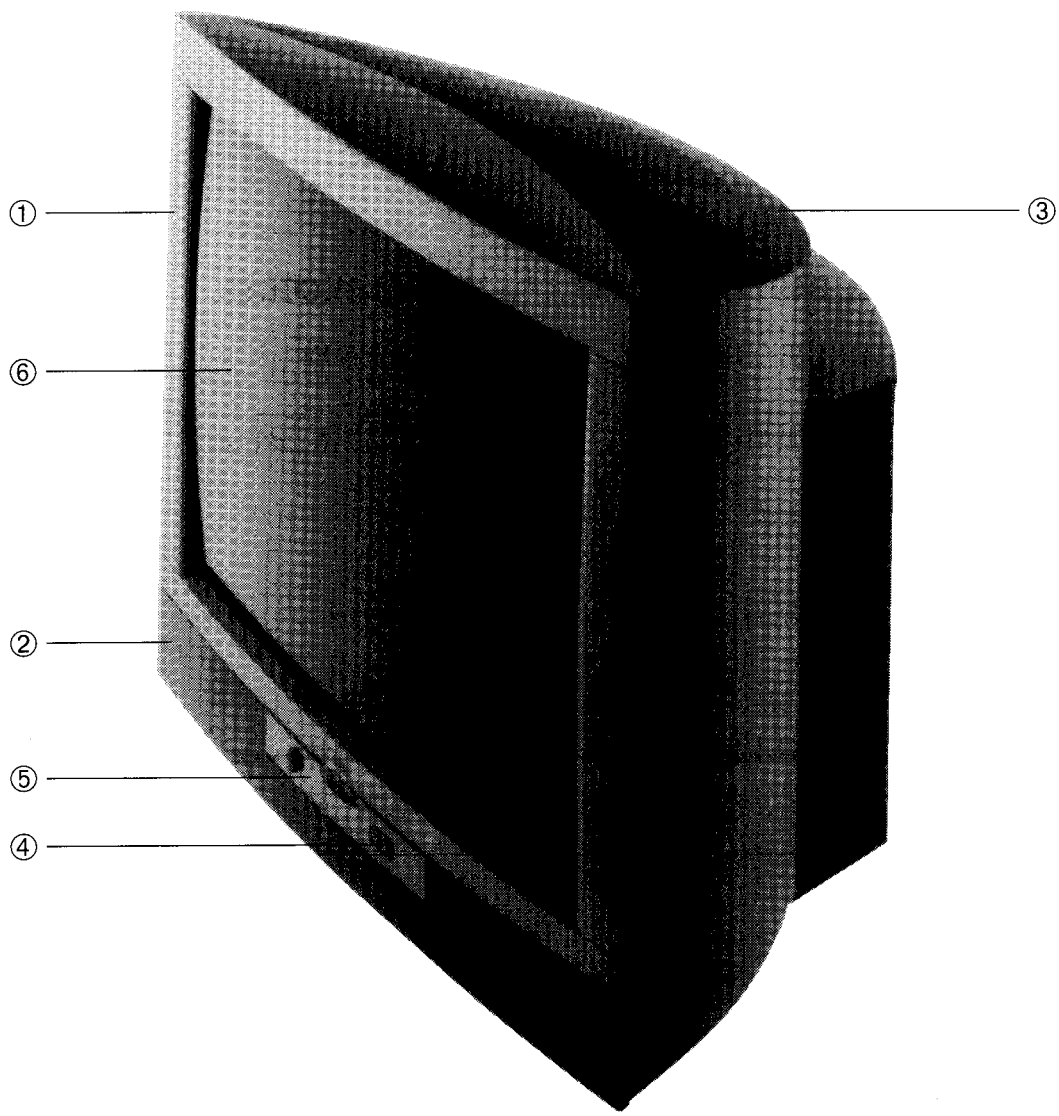

ARTIKEL 396-85806.061 BEDIENTEIL-LTPL.

POS.NR. ITEM NMB.	BESTELL-BEZEICHNUNG	DESCRIPTION	BESTELL-NUMMER LIST PART NMB.
	INTEGR.SCHALTUNGEN	**INTEGRATED CIRCUITS**	
I 8016	TFMS 5360		291-22155
I 8101	78 L 05 ACP		349-15209.020
	DIODEN	**DIODES**	
D 8101	B 40 C1000 L5B		354-80785
D 8206	LR 3369-H ROT		353-22140
D 8207	LG 3369-H GRÜN		353-22141
	SPULEN/DROSSELN	**COILS,CHOKES**	
L 8101	RELAIS	RELAY	387-22152
T 8101	NETZTRAFO	POWER TRANSFORMER	490-22142
	BUCHSEN/FASSUNGEN	**SOCKETS**	
W 8461	KOPFHÖRERBUCHSE (KLINKE)	HEADPHONE SOCKET	323-15966
	SCHALTER	**SWITCHES**	
	TASTER FÜR C,-,+	SWITCH	467-17895
S 8101	NETZSCHALTER	POWER SWITCH	471-84423
	WIDERSTÄNDE	**RESISTORS**	
R 8401	22R J 0207		366-79915.020
R 8402	22R J 0207		366-79915.020

ARTIKEL 84974.052/.053 NICAM-DECODER

POS.NR. ITEM NMB.	BESTELL-BEZEICHNUNG	DESCRIPTION	BESTELL-NUMMER LIST PART NMB.
	INTEGR. SCHALTUNGEN	**INTEGRATED CIRCUITS**	
I 4151	MSP 2400		350-19453
I 4361	AMU 2481-05/22/26		349-18334
	DIODEN	**DIODES**	
D 4118	ZTE 2V4		352-19455
	QUARZE/FILTER	**QUARTZES**	
Q 4151	18,432 MHZ R5 HC49U		385-17316.020

ARTIKEL 396-83616.068 BILDROHR-LTPL.

POS.NR. ITEM NMB.	BESTELL-BEZEICHNUNG		DESCRIPTION	BESTELL-NUMMER LIST PART NMB.
	TRANSISTOREN		**TRANSISTORS**	
	BF 869			346-18902
	BUCHSEN/FASSUNGEN		**SOCKETS**	
	BILDROHRFASSUNG		PICTURE TUBE SOCKET	320-16428
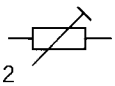	**POTENTIOMETER**		**POTENTIOMETERS**	
P 0362	2M2			375-17337
P 0368	22K			375-15659
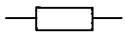	**WIDERSTÄNDE**		**RESISTORS**	
R 0363	820R	K 0411		365-77681
R 0364	1K5	K 0411		365-77586
R 0375	18K	G 0207		367-11559
R 0378	820R	K 0411		365-77681
R 0379	10K	G 0207		367-17551
R 0385	18K	G 0207		367-11559
R 0388	820R	K 0411		365-77681
R 0389	10K	G 0207		367-17551
R 0395	18K	G 0207		367-11559
R 0398	820R	K 0411		365-77681
R 0399	10K	G 0207		367-17551
	KONDENSATOREN		**CAPACITORS**	
	10N	M 2KV		357-21868
C 0364	330P	M 500 V		357-16875.020
C 0366	22U	S 250V		360-11762
C 0367	100N	250 V 3B 6H 10R		359-74632

ARTIKEL 85030 — GRUND-CHASSIS

POS.NR. ITEM NMB.	BESTELL-BEZEICHNUNG	DESCRIPTION	BESTELL-NUMMER LIST PART NMB.
	TRANSISTOREN	**TRANSISTORS**	
	BC 547 C		346-79589.020
	BC 557 B		346-74878.020
	BC 639		346-75622.020
	BC 547 B (LV020)		346-74983.020
T 0526	BD 139-16		346-15826
T 0534	S 2000 AF		346-90143.984
T 0593	BC 546 B		346-74968.020
T 0663	BUZ 71AF1		346-18528
	INTEGR. SCHALTUNGEN	**INTEGRATED CIRCUITS**	
I 0311	TEA 2124		349-19865
I 0321	VCU 2136-19/23/39/46		349-18444
I 0371	MCU 2600-56		349-15714
I 0401	78 L 05 ACP		349-15209
I 0421	ADC 2311-17/26		349-18639
I 0441	APU 2471-05/13/31		349-18227
I 0511	DPU 2553-25		349-21374
I 0561	TDA 8175		349-15721
I 0666	TL 431 CLP		349-18230.020
I 0676	TL 431 CLP		349-18230.020
I 0681	78 L 05 ACP		349-15209
	DIODEN	**DIODES**	
	RGP 10		352-18460
	BYW 96-D		352-21059
	BA 157		352-44799
	PLR 817		352-79586
	1 N 4148		352-31818
D 0206	ZPD 30 G		352-15763
D 0208	1 N 4002		352-12385
D 0211	BZX 79 B 5 V6		352-11683
D 0292	BZX 79 C 9 V1		352-76387
D 0329	ZPD 5,1		352-13139
D 0386	BZX 79 C 2 V7		352-18947
D 0508	ZPD 51 2%		352-21057
D 0536	BY 228		352-10834
D 0561	1 N 4001		352-47247.016
D 0624	1 N 4007		352-79585
D 0661	BYW 98-100 C1 STM		352-20535
D 0663	ZPD 12		352-44202
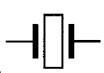	**QUARZE**	**QUARTZES**	
Q 0374	17,73448 MHZ		385-15726

ARTIKEL 85030 — GRUND-CHASSIS

POS.NR. ITEM NMB.	BESTELL-BEZEICHNUNG		DESCRIPTION	BESTELL-NUMMER LIST PART NMB.
	BUCHSEN/FASSUNGEN		**SOCKETS**	
	LAUTSPRECHERBUCHSE		LOUDSPEAKER SOCKET	323-49752
	SCART-BUCHSE 21-POL.		SCART SOCKET	323-11799
	IC-FASSUNG 24-POL.		IC SOCKET	320-80469
	IC-FASSUNG 8-POL.		IC SOCKET	320-80503
	IC-FASSUNG 40-POL.		IC SOCKET	320-80502
	POTENTIOMETER		**POTENTIOMETERS**	
P 0311	100R			375-18867
P 0413	10K			375-20098
P 0633	4K7			375-15658
	WIDERSTÄNDE		**RESISTORS**	
R 0206	22K	J		367-19671
R 0211	39R	J 0207		367-18358
R 0326	39R	J 0207		367-18358
R 0327	39R	J 0207		367-18358
R 0328	39R	J 0207		367-18358
R 0403	10R	K 0207		366-74368
R 0491	10R	J 0207		367-18080
R 0521	3R3	K 0207		366-11790
R 0522	100R	F 0204		367-15082
R 0524	150R	G 0207		367-18079
R 0528	68R	K 4 W		368-10945
R 0532	1R5	K 4 W		368-17204
R 0547	4R7	J 0,5 W		368-10946
R 0557	0R22	K 0309		366-79506
R 0561	1R5	K 0309		366-17899
R 0566	4K7	F 0204		367-17190
R 0576	22K	F 0204		367-11588
R 0577	13K	G 0207		367-16240
R 0578	68R	G 0204		367-15705
R 0583	100R	F 0204		367-15082
R 0584	2K2	J 0204		367-14878
R 0586	10K	F 0204		367-16485
R 0587	3K9	J 0204		367-15708
R 0588	8K2	G 0204		367-15707
R 0589	100K	F 0204		367-17812
R 0591	3K3	F 0204		367-14897
R 0592	1K5	F 0204		367-11503
R 0593	5K6	J 0204		367-14884
R 0621	2K7	J 0617		367-12723
R 0622	4K	M PTC-R		372-13349
R 0623	0R47	K 0207		366-18159
R 0627	270K	G 0207		367-15823
R 0632	1K2	F 0204		367-16202
R 0633	12K	G 0207		367-16394
R 0637	47R	K 3 W		368-14191

ARTIKEL 85030 — GRUND-CHASSIS

POS.NR. ITEM NMB.	BESTELL-BEZEICHNUNG		DESCRIPTION	BESTELL-NUMMER LIST PART NMB.
	WIDERSTÄNDE		**RESISTORS**	
R 0639	10M	J 0411		367-19664
R 0668	18K	F 0204		367-18527
R 0669	4K7	F 0204		367-17190
R 0677	10K	F 0204		367-16485
R 0678	10K	F 0204		367-16485
R 0681	33R	J 0309		366-20128
R 0686	0R1	K 0207		366-10905
R 0687	0R1	K 0207		366-10905
	KONDENSATOREN		**CAPACITORS**	
	47U	S 250V		360-15765
C 0210	10N	M 400V		359-17967.020
C 0312	10U	M 16V BP		360-13810.020
C 0531	560N	250V 5%		359-79036
C 0544	1N5	2000V 20%		359-18719
C 0561	1000U	S 40V		360-80167
C 0563	220U	S 40V		360-12248
C 0612	220N	M 250VW		359-77769
C 0613	150N	M 250VW		359-11322
C 0617	330N	M 400V		359-71375
C 0619	100N	250VW		359-71061
C 0626	2N2	K 1000V		359-11894
C 0639	3N3	M 400VW		357-12003
C 0650	1N	M 1000V		357-73102
C 0662	470U	S 40V		360-18340
C 0672	2200U	25V		360-15762
	SICHERUNGEN		**FUSES**	
S 0611	2,5 AT 250V 5X20			380-45568
S 0656	1,25 AT 250V			380-17123.020
S 0661	2,0 AT 250V 8X8			380-16779.020
S 0671	6,3 AT 250V 8X8			380-15727.020
	ALLGEM. MECHAN.TEILE		**MECH. PARTS**	
	GLIMMERSCHEIBE 21X11		MICA WASHER	421-10881
	SCHRAUBE CM3X8 /7500, VZKT.		SCREW	432-21929
	6KT. BLECHSCHR. 4,2X9,5(SCARTBUCHSE)		HEXAGON SCREW	438-11847
	DISTANZSTOPFEN		DISTANCE STOPPER	506-85699.001
	HALTEKLAMMER FÜR KÜHLBLECH VON T601		BRACKET FOR COOLING PLATE	564-83526.001
	ABDECKUNG, NETZ OBEN AM CHASSIS SEITLICH		COVER, POWER	703-83527.011
	ABDECKUNG FÜR TUNERBUCHSE		COVER, TUNER JACK	703-83529.011
	SICHERUNGSHALTEFEDER FÜR S 611		FUSE HOLDER SPRING	730-21447
	MONTAGECLIP 6MM FÜR I561,T534,I611		CLAMP CLIP	739-10230
	MONTAGECLIP 3MM FÜR T663,D671,T534		CLAMP CLIP	739-82691.001

ARTIKEL 85030 — GRUND-CHASSIS

POS.NR. ITEM NMB.	BESTELL-BEZEICHNUNG	DESCRIPTION	BESTELL-NUMMER LIST PART NMB.
	SPULEN	**COILS**	
L 0526	FERRIT-DÄMPFUNGS-PERLE FÜR D547/L526/T526	FERRITE DAMPING BEAD	522-18793
L 0528	TREIBERSPULE	DRIVER COIL	297-12134

ARTIKEL 85030.137/.142 — CHASSIS VAR. .137/.142

POS.NR. ITEM NMB.	BESTELL-BEZEICHNUNG	DESCRIPTION	BESTELL-NUMMER LIST PART NMB.
	BAUGRUPPEN	**UNITS**	
U 1100	HYPERBAND-TUNER KPL. 8MHZ/STAND-BG/C9003	TUNER	260-85187.050T
U 1100	HYPERBAND-TUNER KPL., ** 8MHZ/MULTI/C9003	TUNER	260-85137.051T
U 7273	SCHNITTSTELLE III	PRINT.CIRCUIT BOARD	396-85963.050
U 7811	VT-DECODER C9003 MIT KONTAKTLEISTEN	TELETEXT DECODER P.C.B	396-85004.058T

**** = NICHT BENUTZT IN CHASSIS-VAR. .137 / NOT USED FOR CHASSIS .137**

	TRANSISTOREN	**TRANSISTORS**	
T 0594	BD 537		346-77764
T 0624	S 2000 AF		346-90143.984
T 0674	BUZ 71AF1		346-18528
	INTEGR.SCHALTUNGEN	**INTEGRATED CIRCUITS**	
I 211	X24C16P Progr. F507		349-90535.507
I 0341	SPU 2243-14		349-21131
I 0351	ACVP 2205-25/26		349-21121
I 0361	DTI 2223-14		349-18371
I 0474	TDA 2030 A		349-15866
I 0484	TDA 2030 A		349-15866
I 0611	TDA 4600-2/TDA 4601		349-10055
	DIODEN	**DIODES**	
	BY 398		352-11109
D 0542	BA 157		352-44799
D 0543	BY 269		352-18692
D 0613	B 380 C1500 SKB		354-12667
D 0671	BYS 26/45		352-12657
	SPULEN/DROSSELN	**COILS,CHOKES**	
L 0531	ZEILENTRAFO	LINE TRANSFORMER	276-20695
L 0538	SPULE 1MH	COIL	297-20466
L 0541	LIN-REGLER	LINEARITY REGULATOR	278-22801
L 0553	DROSSEL 28,0 UH	CHOKE	298-79493

ARTIKEL 85030.137/.142 CHASSIS VAR. .137/.142

POS.NR. ITEM NMB.	BESTELL-BEZEICHNUNG		DESCRIPTION	BESTELL-NUMMER LIST PART NMB.
	SPULEN/DROSSELN		**COILS,CHOKES**	
L 0594	SPULE 4MH K		COIL	297-17696
L 0612	DROSSEL 2X18MH5		CHOKE	298-17684
L 0618	ENTST.DR.2X27MH		INTERFERENCE CHOKE	298-10343
L 0639	WANDLERTRAFO		TRANSDUCER TRANSFOR.	490-22707
	QUARZE/FILTER		**QUARTZES**	
Q 0376	14,31818 MHZ **			385-15725
	**** = NICHT BENUTZT IN CHASSIS-VAR. .137 / NOT USED FOR CHASSIS .137**			
	WIDERSTÄNDE		**RESISTORS**	
R 0362	3K3	J 0204		366-10518
R 0466	330R	K 4 W		368-18246
R 0468	330R	K 4 W		368-18246
R 0479	1R	J 0204		366-11219
R 0489	1R	J 0204		366-11219
R 0516	1K	F 0204		367-17134
R 0531	10R	K 9W		368-18616
R 0541	1K5	J 0617		366-75209
R 0542	10K	J 4 W		368-14686
R 0544	390K	K 0411		365-47678.021
R 0546	130K	F 0204		367-16961
R 0571	1K	F 0204		367-17134
R 0572	1K8	F 0204		367-12201
R 0573	1K8	F 0204		367-12201
R 0574	0,68R	K 4 W		368-21294
R 0579	8K2	G 0204		367-15707
R 0613	1R	K 4 W		368-79913
R 0619	18R			372-16662
R 0688	3R3	K 17 W		368-47941
	KONDENSATOREN		**CAPACITORS**	
	2200U	S 35V		360-77756
C 0313	47N	K 63V		359-79491
C 0314	4U7	R 16V BP		360-79039
C 0536	10N	3,5% 1500V		359-80747
C 0537	22N	H 400V		359-14119
C 0538	470N	250V 10%		359-11466
C 0539	2N2	1500V 10%		359-77698
C 0541	750N	J 250V		359-16573
C 0542	2U2	S 350V		360-79676
C 0548	22U	M 250V		360-20255
C 0574	1000U	S 40V		360-80167

ARTIKEL 85030.137/.142 CHASSIS VAR. .137/.142

POS.NR. ITEM NMB.	BESTELL-BEZEICHNUNG		DESCRIPTION	BESTELL-NUMMER LIST PART NMB.
	KONDENSATOREN		**CAPACITORS**	
C 0618	220U	S 385V		360-16268
C 0687	470U	M 50V		360-18971

ARTIKEL 85000.050 IR-GEBER

POS.NR. ITEM NMB.	BESTELL-BEZEICHNUNG	DESCRIPTION	BESTELL-NUMMER LIST PART NMB.
	GEBER-ERSATZTEILE	**SPARE PARTS FOR TRANSMITTER**	
C 9001	ELKO 8,7X21 1000U N 10V AA	ELECTROLYT CAPACITOR	360-12359
D 9123	DIODE TSUS 5222	DIODE	353-17924
I 9111	INTEGR.SCHALTG.(MOS) SAA 3010 T SMD	INTEGRATED CIRCUIT	350-18048
Q 9111	KERAM.FILTER 429,0 KHZ	CERAMIC FILTER	386-18622
	IR-FENSTER	WINDOW	666-84526.001
	GEHÄUSEUNTERTEIL	CABINET LOWER PART	756-84523.001
	GEHÄUSE-OBERTEIL	CABINET UPPER PART	756-84524.002
	BATTERIEDECKEL	BATTERY LID	756-84525.005
	KONTAKTMATTE	CONTACT MAT	309-84527.011
	BATTERIEFEDER 1-FACH	BATTERY SPRING	739-85278.001
	BATTERIEFEDER 2-FACH	BATTERY SPRING	739-85279.001

ARTIKEL 85963.050 S-VHS-SCHNITTSTELLE (III)

POS.NR. ITEM NMB.	BESTELL-BEZEICHNUNG		DESCRIPTION	BESTELL-NUMMER LIST PART NMB.
	TRANSISTOREN		**TRANSISTORS**	
	BC 547 B			346-74983.020
	BC 557 B			346-74878.020
Q 7111	BC 337 25			346-49912.020
	INTEGR.SCHALTUNGEN		**INTEGRATED CIRCUITS**	
I 7111	CXA 1114 P			349-22897
	DIODEN		**DIODES**	
	1 N 4148			352-31818
	ZPD 12			352-44202
D 7112	BZX 79 C 9 V1			352-76387
	BUCHSEN/FASSUNGEN		**SOCKETS**	
	SCART-BUCHSE 21 POL.		SCART SOCKET	323-11799
	CINCH-BUCHSE	ROT	CINCH SOCKET RED	323-17952
	CINCH-BUCHSE	WEISS	CINCH SOCKET WHITE	323-17954
	KONDENSATOREN		**CAPACITORS**	
	4U7	S 35V		360-74969
	47N	K 63V		359-79491
	47U	S 16V		360-71134
C 7101	100U	S 16V		360-12546.020
C 7102	100N	K 50V		359-10501

Ersatzteilbestellung:	
Btx:	*50705990#
Fax:	09261/99413
Telefon:	09261/99422

Reparaturhilfen:	
Btx:	*507058140#
Fax-Hotline:	09261/99730
Telefon-Hotline:	09261/99700

Hinweis! *Ersatzteilbestellung nur über die Kundendienst-Zentrale 96317 Kronach*

LOEWE.-Vertragswerkstätten

10777	VHF Fernsehdienst GmbH Ulrich Capito Grainauer Straße 18 Berlin Tel: 030/213 30 06 Fax: 030/213 30 07	**51069**	EWS Elektronik-Service Dipl.-Ing. Fred Wenzel Auf der Jüchen 2 Köln Tel: 02 21/6 80 15 85 Fax: 02 21/6 80 15 88	**90459**	Norbert Nickl KopernikusstraBe 21/23 Nürnberg Tel: 09 11/4 46 64 60 Btx: 09 11/4 46 64 60 Fax: 0911/4 46 64 14
20539	Michael Hinz Audio-Video-TV-Service Billstraße 33 Hamburg Tel: 040/7 89 89 89 Fax: 040/7 89 84 19	**56070**	Hans Krempl / Haustechnik GmbH August-Horch-Straße 14 Koblenz Tel: 02 61/89 09-0 Btx: 02 61/8 30 74 Fax: 02 61/8 30 74	**17121**	Gerhard Schubert Lange Reihe 38B Loitz/Mecklenburg Tel: 039998/5 77
21423	Video Electronic Service Inh. Gerhard Will Ilmer Moorweg 32 Winsen/Luhe Tel: 041 71/7 20 74 Fax: 041 71/7 78 38	**65205**	VAD Video- und Audio-Dienst Ostring 7 Wiesbaden-Nordenstadt Tel: 061 22/1 20 54, 1 20 55 Fax: 061 22/1 56 03	**18119**	Wilhelm Meissner GmbH Mühlenstraße 12 Warnemünde Tel: 03 81/5 24 65
30167	DW-Service GmbH Haltenhoffstraße 52-54 Hannover Tel: 05 11/71 40 73 Fax: 05 11/7 00 09 97	**71277**	Pavlek Video & Femseh-Service Borsistraße 17 Rutesheim Tel: 07 152/905 116, 905 117 Fax: 07 152/905 118	**99084**	Audio-Video-Elektrik Service GmbH Lange Brücke 35 Erfurt Tel: 0361/2 62 85
34233	Fernseh-Eildienst K e s s l e r Veckerhagener Straße 58 Fuldatal Tel: 0561/81 30 01, 81 30 02, 81 30 03 Fax: 0561/81 91 85	**78054**	Hannes Urban HiFi, TV, Video Service Center Sturmbühlstrße 152 VS-Schwenningen Tel: 0 77 20/2 24 34, 2 12 08 Fax: 0 77 20/3 70 05	**04157**	HVS Lösbar GmbH Coppistraße 81 Leipzig Tel: 0341/59 21 27 Fax: 0341/5 64 58 56
40476	Jürgen Wolber Electronic - Service Weißenburgerstraße 52 Düsseldorf Tel: 02 11/44 34 56 Fax: 02 11/46 44 33	**80995**	Fernseh-Service Jürgen Drössler Lerchenstraße 8 München Tel: 089/351 74 62, 351 74 67 Btx: 089/351 74 67	**01157**	Elektro Dresden-West Gesellschaft für Elektrotechnik GmbH Gottfried-Keller-Straße 87 Dresden Tel: 0351/43 41 57
44149	HVS Lösbar GmbH Planetenfeldstr. 24-30 Dortmund Tel: 02 31/17 80 00, 17 00 00, 17 01 10 Fax: 02 31/17 90 90				

LOEWE.-Werkvertretung

90459	Fa. Walter Gehrmann Kopernikusstraße 21/23 Nürnberg Tel: 09 11/4 56 45 Btx: 09 11/4 56 45 Fax: 09 11/4 5 72 70

LOEWE.-Niederlassungen

12207	LOEWE OPTA GmbH Ostpreußendamm 163 Berlin Tel: 030/7736066-68 Btx: 030/7736068 Fax: 030/7736069	**44137**	LOEWE OPTA GmbH Markt 5 Dortmund Tel: 02 31/52 75 00 Fax: 02 31/57 93 05 Btx: 02 31/6 55 03 34	**80995**	LOEWE OPTA GmbH Lerchenstraße 8 München Tel: 089/354808 23 Btx: 089/354808 Fax: 089/354808-24
30900	LOEWE OPTA GmbH Niederlassung Mellendorf Wedemarkstraße 85 Wedemark (Hannover) Tel: 051 30/5 89 51 Fax: 051 30/5 89 55	**63225**	LOEWE OPTA GmbH Robert-Bosch-Str. 5 Langen (Frankfurt) Tel: 061 03/75 01-34 Btx: 061 03/75 01 Fax: 061 03/75 01 49	**96305** **96317**	LOEWE OPTA GmbH Kundendienst-Zentrale Kronach • Postfach 1554 Kronach • Industriestraße 11 Tel: 09261/9 97 00 Fax: 09261/9 97 30

Anordnung der SERVICE-Mode-Befehle auf der Fernbedienung
Ordine dei comandi di SERVICE-mode sul telecomando
Arragement of the SERVICE-mode commands on the remote control
Arragement des instructions du mode SERVICE sur la télécommande

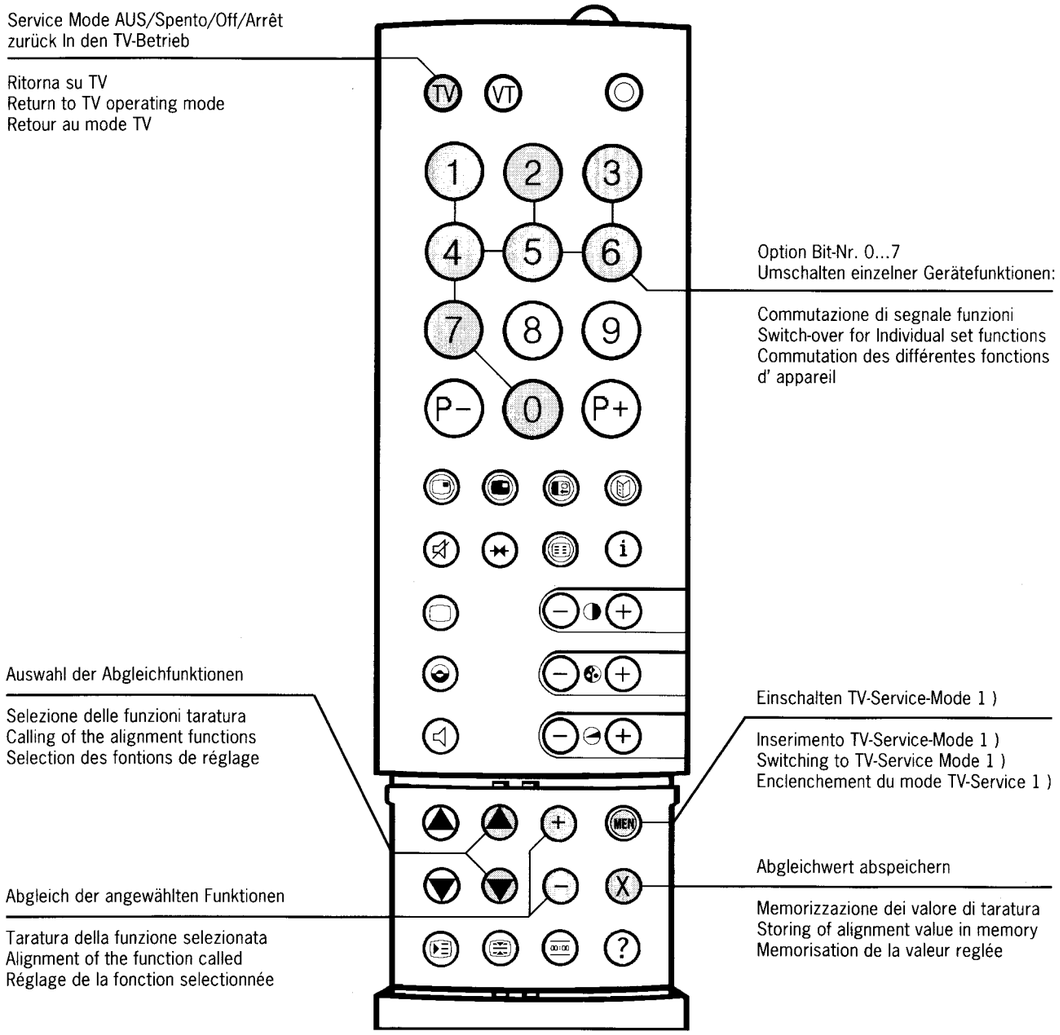

1) Funktionstaste ↻ auf der Ortsbedienung fünfmal drücken (Anzeige „Service“ erscheint), anschließend innerhalb 1 sec. Taste „MEN” auf der Fernbedienung drücken.
1) Su comando locale premere cinque volte il tasto funzione ↻ (indicatori „Service“ appare), successivo centro uno sec. premere il tasto „MEN” con il telecomando.
1) On the local control press function key ↻ five times (indication „Service“ will appear), afterwards within a sec. press key „MEN” on the remote control.
1) Poussez cinq fois la touche function ↻ sur la commande locale (indication „Service“ appareît), suivant en une sec. poussez la touche „MEN” sur la télécommande.

Option Bytes-Tabelle / Tabella / Table / Tableau

Abgleichfunktion Funzione di comp. Alignementfunction Fonction d'alignement	Bit.-Nr. n. no.	Bedeutung Significato Meaning Signification	"0"	"1"	Einstellung ab Werk Registratione in fabbrica Adjusted in the factory Réglage en usine
Option Byte 1	**0**	D2 MAC Zeilenverkopplung Accoppiamento righe D2-MAC D2-MAC line coupling Accouplement lignes D2-MAC	aus spento off arrêt	ein inserito on marche	**0**
	1	VPU Bestückung Equipaggiamento VPU VPU Equipment Equipement VPU	I 351 VPU2204	I 351 ACVP2205	**1**
	2	Abschaltautomatik Spento automatico Automatic switch-off Arrêt automatique	aus spento off arrêt	ein inserito on marche	**1**
	3	Fabrik-Mode Modo in fabbrica Factory operation Service de fabrique	aus spento off arrêt	ein inserito on marche	**0**
	4	Chroma Filter Filtro croma Chrominance filter Filtre chroma	symmetrisch simmetrico symmetrical symétrique	asymmetrisch (sym. bei VCR) asimmetrico (simm. con VCR) asymmetrical (sym at VCR) asymétrique (sym. pour VCR)	**0**
	5	Nicam Ton tono-nicam Nicam-sound Nicam-son	nicht bevorzugt non preferito not preferred non préfére	bevorzugt preferito preferred préfére	**0**
	6	S-Terminal bestückt Terminale S equipaggiato S terminal fitted (S-VHS) Terminal S équipé	ja si yes oui	nein no no non	**1**
	7	Dunkeltastung Oscuramento Blanking Suppressio	ein inserito on marche	aus spento off arrêt	**0**
Option Byte 2	**0**	**PAL-B/G**	gesperrt bloccato blocked bloqué	zugelassen ammesso approved autorisé	**1**
	1	**PAL-D/K**	gesperrt bloccato blocked bloqué	zugelassen ammesso approved autorisé	**1**
	2	**PAL-L**	gesperrt bloccato blocked bloqué	zugelassen ammesso approved autorisé	**1**
	3	**PAL-I**	gesperrt bloccato blocked bloqué	zugelassen ammesso approved autorisé	**1**
	4	**SECAM-B/G**	gesperrt bloccato blocked bloqué	zugelassen ammesso approved autorisé	**1**
	5	**SECAM-D/K**	gesperrt bloccato blocked bloqué	zugelassen ammesso approved autorisé	**1**
	6	**SECAM-L**	gesperrt bloccato blocked bloqué	zugelassen ammesso approved autorisé	**1**
	7	**D2-MAC**	gesperrt bloccato blocked bloqué	zugelassen ammesso approved autorisé	**0**
Option Byte 3	**0**	**NTSC-M**	gesperrt bloccato blocked bloqué	zugelassen ammesso approved autorisé	**0**
	1	**NTSC-Video**	gesperrt bloccato blocked bloqué	zugelassen ammesso approved autorisé	**1**
	7	**NTSC-SAT-Video**	gesperrt bloccato blocked bloqué	zugelassen ammesso approved autorisé	**0**
Option Byte 4	**0**	D2-MAC Fehlerauswertung Valutazione errori D2-MAC D2-MAC fault evaluation Evaluación d'erreur D2-MAC	ein inserito on marche	aus spento off arrêt	**1**
	1	D2-MAC Kanaltabelle Tabella canali D2-MAC D2-MAC channel table Tableau canal D2-MAC	französisch (8MHz) francese (8MHz) franco (8MHz) française (8MHz)	deutsch (12MHz) tedesco (12MHz) german (12MHz) allemand (12MHz)	**1**
	2	Bildschirm Format Formato schermo Picture screen format Format écran de vision	4 : 3	16 : 9	**0**
	3	VT-Zeichensatz Serie caratterie TV Character set TT Jeu de caractères TT	normal normale normal normal	modifiziert modifyed modificare modifié	**0**
	4	V.-Austastung mit neuer DPU Soppressione V con DPU nuovo V blanking with new DPU Suppression V avec nouvelle DPU	ja si yes oui	nein no no non	**1**
	5	V+HD Impuls (an CCU) Impulso V e HD (su CCU) V & HD pulse (to CCU) Impulsion V et HD (à CCU)	normal normale normal normal	invertiert inverso inverse inversé	**0**
	6	V-Austastung (Zoom) Soppressione (Zoom) V blanking (Zoom) Suppression V (Zoom)	ein inserito on marche	aus spento off arrêt	**0**
	7	RC5-Quittung Quietanza RC5 RC5 acquittance Quittance RC5	sofort subito forthwith aussitôt	verzogert ritardato delayed retardé	**0**

Abgleich-Anweisung / Istruzioni Allineamento / Adjustment procedure / Instructions d'alignement

Abgleich Allineamento Ajustment Alignement	Signal Segnale Signal Signal	Voraussetzung Premesse Coditions Préalables	Meßp./Indik. Pto. di mis/Indic. Mst. point/Indic. P. de mes./Indic.	Einstellung Regolazione Ajustments Réglage	Einstellwerte/Besonderheiten Particolarita della pos./Valori di pos. Settings/special features Valeurs de réglage/Particularités	Oszillogr./Bildschirmdarst. Oscillogr./Illust. schermo Oscillogr./screen display Oscillogr./Représ. d'écran
Betriebsspannung tensione d'esercizio operating voltage tension de service	Testbild Immag. di prova test pattern Mire	220/230 V ~ 220/230 V ~ 220/230 V ~ 220/230 V ~	Bildschirm schermo screen écran U_B	P 633	155 V ± 0,5 V auf richtige hor. Amplitude achten attenzione per ampiezza orriz. pay attention to correct hor. amplitude attention à la bonne amplitude horizontale	
Focus foco focus focus	Testbild Immagine d prova test pattern Mire		Bildschirm schermo screen écran	Focus am Zeilentrafo foco su trasformatore righe focus at line transformer Focalisation sur le transfor. de ligne	Optimale Einstellung Regolazióne ottimale Optimum setting Réglage optimal	
Pilotton-Filter filtro audio portante pilot filter filtro du son pilote	54,7kHz-Signal über 47kΩ an ◆ einspeisen inserire segnale 54,7 kHz tramite resistenza 47 kΩ sui ◆ set 54,7 kHz signal 47 kΩ to ◆ Injecter un signal de 54,7 kHz dans 47 kΩ sur ◆		◆	L 418	max. Spannung tensione massima max. tension tension max.	min.
Matrix Abgleich alineamento matrice matrix adjustmant matrice d'alignement	Stereo-Testsignal Test-segnale stereo stereo test signal signal detest stéréo	linker Kanal ohne, rechter Kanal mit NF-Signal canale sinistro senza, canale destro con segnale BF left chanel without, right chanel with LF signal canal gauche sans, canal droit avec signal BF	◆	P 413	Signalteile (Übersprechen) auf Minimum abgleichen sintonizzare al minimo adjust cross-talk to minimum régler les parts des signaux (diaphoni) au minimum	

Die Fernbedienung dient auch zum Eingeben und Speichern der Abgleichschritte. Bis auf die Cut-Off-Einstellung, die immer vor der Ug2 Einstellung erfolgen muß, nehmen Sie den Abgleich nach Bildschirmdarstellung vor. Bei der Bildröhren-Einblendung sind auch die CCU Varianten sowie die ca.-Einstellwerte angegeben. Bevor Sie in den Service-Mode gehen, stellen Sie den Kontrast auf 48 und die Helligkeit auf 25 ein und speichern diese Werte jeweils ab. Die Einstellfolge für den Service-Mode entnehmen Sie bitte vom Text des Bildes: „Anordnung der Service-Mode Befehle auf der Fernbedienung".

Il telecomando servo anche a impostare e memorizzare le taratura Eccetto per la regolazione del cut-off, da effettuare sempre prima della regolazione di Ug2, tutte la taratura si effettuano secondo quanto appare sullo schermo.
Per la rappresentazione del cinescopio sono indicato anche le varianti CCU e i valori approssimativi di regolazione. Prima di commutare sul modo di servizio, regolate il contrasto su 48 e la luminosità su 25 e memorizzate questi valori.
L'ordine del lavori di regolazione nel modo d servizio - riportato nel testo del quadro „Posizione dei comandi servizio sul telecomando".

The remote control is also used for entering and storing adjustments. With the exception of cut-off adjustment which must always be dons prior to Ug2 adjustment, perform adjustments in accordance with screen display.
The display faded in on the screen also specifies the CCU variants as well as the approx., setting values. Before you enter the service mode,set contrast to 48 and brightness to 25 and store each of these values. The Adjustment sequence for the service mode is indicated in the pictures: „Arrangement of service mode commands on the remote control".

La télécommande sert aussi à entrer et à mémoriser les stades d'alignement. A l'exception du réglage du Cut Off qui doit toujours être fait avant le réglage de l'Ug2 procédez la mise au point d'après l'image. Les messages en superposition à l'écran donnet aussi les variantes CCU ainsi le valeurs approximatives de réglage. Avant de vous mettre en mode service, réglez la contraste sur 48 et la luminosité sur 25 et mémoriser chacune de ces valeurs.
La série des réglages en mode service vous est donnée par le texte de l'image: „Disposition des ordres de commande en mode service sur e télécommande".

Anzeigefunktion Funzione di compensazione Alignment function Fonction d'alignement	Anzeige-Bildröhre Inticatore-cinescopio Display-picture tube Affichage écrab	z. B. p. es. e. g. p. ej.	Einstellwerte / Besonderheiten Particolarita della posizionatura / Valori di pos. Settings / special features Valeurs de réglage / Particularités	
0	SERVICE Program			
1 vert. Amplitude ampiezza verticale vertical amplitude amplitude verticale	SERVICE V-Amp xxx			
2 vertical Symmetrie simmetria verticale vertical symmetry symétrie verticale	SERVICE V-Sym xxx			
3 vertical Linearität linearita verticale vertical linearity linéarité verticale	SERVICE V-Lin xxx		Optimale Einstellung Regolazione ottimale Optimum setting Réglage optimal	FuBK-Farbtestbild Immagine di prova colore (FuBK) Color test pattern (FuBK) Mire de couleur (FuBK)
4 horizontal Amplitude ampiezza orizzontale horizontal amplitude amplitude horizontale	SERVICE H-Amp xxx			
5 horizontal Lage posizione orizzontale horizontal position position horizontale	SERVICE H-Pos xxx			
6 Austast-Lage posizione soppressione Blanking position position suppression	SERVICE Blank Pos xxx			
7 horizontal Lage VT posizione orizzontale TV horizontal position TT position horizontale TT	SERVICE Text Pos xxx		Optimale Einstellung Regolazione ottimale Optimum setting Réglage optimal	
8 OW-Amplitude 1 ampiezza EO EW amplitude amplitude EO	SERVICE EW-Amp 1 xxx			
9 OW-Amplitude 2 ampiezza EO EW amplitude amplitude EO	SERVICE EW-Amp 2 xxx			
10 Trapez-Korrektur 1 correz. trapezoidale trapezium comp. correction trapéze	SERVICE Trapez 1 xxx		Optimale Einstellung / Wechselseitig Regolazione ottimale / Alternato Optimum setting / Reciprocal (ly) Réglage optimal / Alternativement	
11 Trapez-Korrektur 2 correz. trapezoidale trapezium comp. correction trapéze	SERVICE Trapez 2 xxx			
12 Umschaltpunkt 1 punto di commutaz. switch.over point point de commutation	SERVICE Sw-Over 1 xxx		nicht verstellen non spostare do not adjust ne pas dérégler	

Abgleich-Anweisung / Istruzioni Allineamento / Adjustment procedure / Instructions d'alignement

Anzeigefunktion Funzione di compensazione Alignment function Fonction d'alignement	Anzeige-Bildröhre Inticatore-cinescopio Display-picture tube Affichage écrab	z. B. p. es. e. g. p. ej.	Einstellwerte / Besonderheiten Particolarita della posizionatura / Valori di pos. Settings / special features Valeurs de réglage / Particularités
13 Umschaltpunkt 2 punto di commutaz. switch.over point point de commutation	SERVICE Sw-Over 2 xxx		Keine Einstellung vornehmen non effettuaro alcuna regolazione do not adjust ne pas effectuer de réglage
14 Y-Verzögerung ritordo Y Y delay retard YRéglage optimal	SERVICE Y - Delay xxx		Optimale Einstellung Regolazione ottimale Optimum setting Réglage optimal
15 Farbhilfsträger Osz. Einstellung Osc. del posizionature colore sub-carrier osc. adjustment réglage de l'oscillateur de la porteuse coleur	SERVICE Colour VCO xxx		Schwebungsnull einstellen pos. su battimento set beat réglage du zéro flottant
16 Cut-off Schwarzwert livello nero blacke level valeur de noire	SERVICE Ug2 Test xxx		mt P 363 (Meßmpuls an Kolektor T 373 einstellen. Regolare con P 368 (impulsi di misura) nel collettore T 373 Adjust using P 368 (measuring pulses) on collector T 373 avec P 368 régler (impulsion de mesure) sur le collecteur T 373 mit P 362 den hochsten der drei angezeigten Werte auf 50 ± 10 abgleichen Tarare con P 362 su 50 ± 10 il valore massimo fra i tre indicati Use P 362 to adjust the highest of the three displayed values to 50 ± 10 Aligner sur 50 ± 10 au moyen de P 362 la plus grande des trois valeurs affichées 160 V
17 Grauwert livello grigi grey level valeur de noir	SERVICE Grey xxx xxx xxx		Stellen Sie durch Abtasten der Werte im Rot-Grün-Blau Einblendfenster die empfindlichste Katode fest, dieser Wert läßt sich nicht verändern! - Speichertaste drücken - Die beiden anderen Werte so verändern und jeweils speichern, bis das Bild unbunt erscheint. Der von Feld zu Feld springende Pfeil zeigt an, welcher Wert jeweils zu verändern ist. (dto. bei WHITE LEVEL) Individuate il catodo più sensibile con la scansione dei valori rosso-verde-blu nel finestra del quadro: questo valore non e modificabilo! - premete il pulsante di memorizzazione - Modificate e memorizzate gli altri due valori allo stesso modo, finché il quadro si neutralizza. La freccia che salta da un campo all'altro indica il valore da modificare. (lo stesso vale per il WHITE LEVEL) Ascertain the most sensitive cathode by scanning the values in the red/green/blue display window. This value cannot be altered - press memory button - Alter the other two values until picture becomes achromatic, then store each of these values. The arrow jumping from box to box indicates the value to be altered. (same applicable to WHITE LEVEL) Repérer la cathode la plus sensible en explorant les valeurs dans la fenêtre de réglage rouge-vert-bleu: cette valeur ne peut pas être modifiée! - appuyez sur la touche de memorisation; modifier les deux autres valeurs de telle sorte que l' image apparaisse neutre et mémoriser les. La flèche qui saute d'un champ à l'autre indique quelle valeur doit chaque fois être modifiée. (idem pour WHITE LEVEL)	
18 Weißwert livello bianco white level valeur de blanc	SERVICE White xxx xxx xxx		Die beiden dominierenden Farben so verändern daß ein optimales Weiß erscheint. Modificare i due colori dominati in modo tale che appare un bianco ottico. Modify the two dominant colours to achieve optimum white. Modifier les deux valeurs dominantes de manière à obtenir un blanc optimal	
19 Option Byte 1	SERVICE Option 1 7 6 5 4 3 2 1 0 0 1 0 0 0 1 1 0		Achtung! Hier nur Eingaben machen und Speicherung vornehmen: a) im notwendigen Reparaturfall b) bei gewünschten Programm-/Normänderungen Abgleichart siehe Option Bytes Tabelle Attenzione! Qui effettuare solo ingressi e memorizzazioni: a) in caso di necessita di riparazione b) per modifiche di programma/norma Per il tipo di sintonia vedi l'opzione tabella bytes Caution! Here inputs and memorizing: a) in the event of necessary repairs b) if you wish to alter programs/norms for alignment method see bytes option Attention! N'effectuer ici des modifications que: a) dans le cas ou une réparation est nécessaire b) dans le cas d'une modification de programme/norme souhaitée Type de réglage voir tableau des bytes d'option
20 Option Byte 2	SERVICE Option 2 7 6 5 4 3 2 1 0 0 0 0 0 0 0 0 1		
21 Option Byte 3	SERVICE Option 3 7 6 5 4 3 2 1 0 0 0 0 0 0 0 1 0		
22 Option Byte 4	SERVICE Option 3 7 6 5 4 3 2 1 0 0 0 0 1 0 0 1 0		
23 Loudness	SERVICE Loudness xxx		
24 PIP horizontal Lage posizione orizz. PIP PIP horizontal position position horizontale PIP	SERVICE PIP H-Pos xxx		

Hinweis

Abgleichpositionen 1-6 und 8-13 sind getrennt bei folgenden TV-Normen einzustellen: (PAL-SECAM-4:3)-(PAL 16:9)-(NTSC M)-(VTR).
Abgleichposition 14 ist getrennt einzustellen bei (PAL Digi P aus / PAL Digi P ein, PAL VTR)-(SECAM Digi P aus / Digi P ein).
Abgleichposition 15 PAL und NTSC M.

Norm	DTI	VTR
PAL	aus	—
	ein	—
	—	VTR
	—	SVHS
SECAM	aus	—
	ein	—
	—	VTR
	—	SVHS
NTSC	aus	—
	ein	—
	—	VTR

Avvertenza

Posizione allineamento 1-6 e 8-13 e da regolare separatamente per norma: (PAL- SECAM - 4:3) - (PAL 16:9) - (NTSC M) - (VTR).
Posizione allineamento 14 regolare separatamente i (PAL Digi P spento / PAL Digi P acceso, PAL VTR) - (SECAM Digi P spento / Digi P acceso).
Posizione 15 PAL e NTSC M.

Norm	DTI	VTR
PAL	spento	—
	inserito	—
	—	VTR
	—	SVHS
SECAM	spento	—
	inserito	—
	—	VTR
	—	SVHS
NTSC	spento	—
	inserito	—
	—	VTR

Note

Adjustments for positions 1-6 and 8-13 has to be done separately for the following standard: (PAL-SECAM-4:3)-(PAL 16:9)-(NTSC M)-(VTR).
Adjustment position 14 needs separate adjustment for (PAL Digi P off / PAL Digi P on, PAL VTR) - (SECAM Digi P off / Digi P on).
Adjustment position 15 PAL and NTSC M.

Norm	DTI	VTR
PAL	off	—
	on	—
	—	VTR
	—	SVHS
SECAM	off	—
	on	—
	—	VTR
	—	SVHS
NTSC	off	—
	on	—
	—	VTR

Indication

Les réglages des points la 6 et 8 à 13 doivent être effectués séparément pour chaque standard: (PAL- SECAM - 4:3) - (PAL 16:9) - (NTSC M) - (VTR).
Les réglage du point 14 nécessite un alignement séparé pour (PAL Digi P arrêt / PAL Digi P marche, PAL VTR) - (SECAM Digi P arrêt / Digi P marche).
Effectuer le réglage du point 15 en PAL et en NTSC M.

Norm	DTI	VTR
PAL	arrêt	—
	marche	—
	—	VTR
	—	SVHS
SECAM	arrêt	—
	marche	—
	—	VTR
	—	SVHS
NTSC	arrêt	—
	marche	—
	—	VTR

Tuner
Grupo
Sintonizador

EAROM

Ton
Suono
Sound
Tono

L/S/G

R/D/D

Horizontal-Endstufe
Hor. final stage
Stadio finale orriz.
Etapta final horizont.

OW-Korrektur
EW-correction
EO-correzione

Netzteil/Power section/Parte rete
Fuente de alimentacion

Vertikal-Ablenkung
Vert. deflection

Stadio verticale
Deflexion vertika

Stereo Digital Chassis C 9003 + Bildrohrplatte + Euro-Normbuchse · Telaio C 9003 Stereo Digital e Piastra Chinescopio e Presa Peritelevisione · Ster

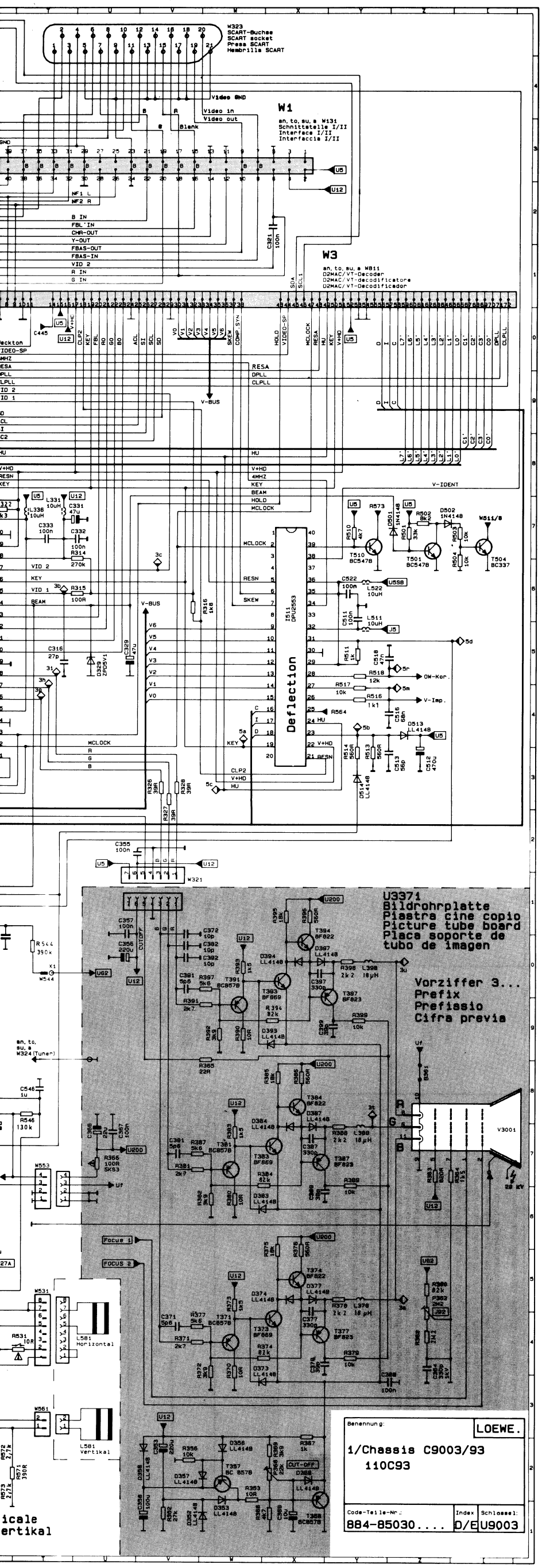

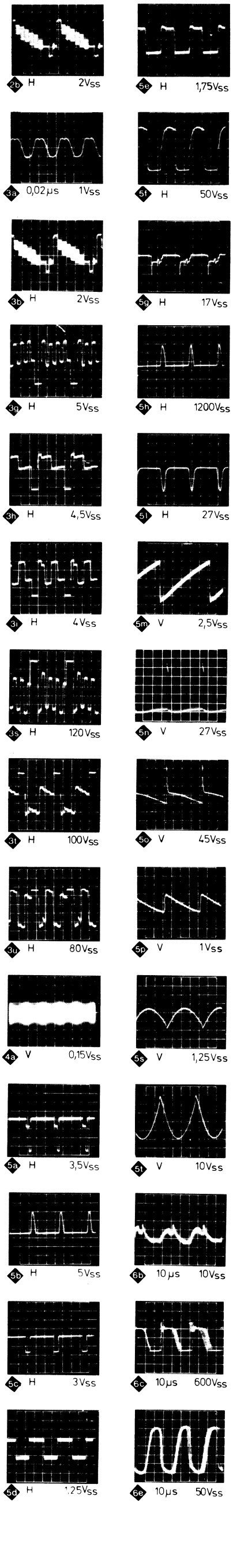

Pos.	Chassis 137/142	Pos.	Chassis 137/142
C 313	47NF	L 639	490-22707
C 314	4U7 BP	Q 376	NICHT IN CH. 137
C 3360	-	Q 378	-
C 3362	-	R 3362	2M2
C 536	10NF	R 3374	82K
C 537	22N	R 3384	82K
C 538	470NF	R 3394	82K
C 541	750NF	R 362	3K3
C 542	2U2	R 365	68R
C 544	1N5	R 466	330R 4W
C 574	1000UF/40V	R 468	330R 4W
C 618	220UF	R 479	1R 5%
D 542	BA 157	R 489	1R 5%
D 543	BY 269	R 516	1K 1%
D 613	B380C1500	R 531	10R 9W
D 671	BYS 26/45	R 542	10K 4W
D 686	BY 398	R 544	390K
D 687	BY 398	R 546	130K 1%
I 474	TDA 2030 A	R 571	390R
I 484	TDA 2030 A	R 574	0R68 4W
L 538	1,0MH	R 579	8K2 2%
L 541	278-22801	R 613	1R 4W
L 553	28UH	R 619	372-16662
L 612	2 X 18,5MH	R 688	3R3 17W
L 618	2 X 27MH	T 624	S2000
L 624	2UH2	U 640	-

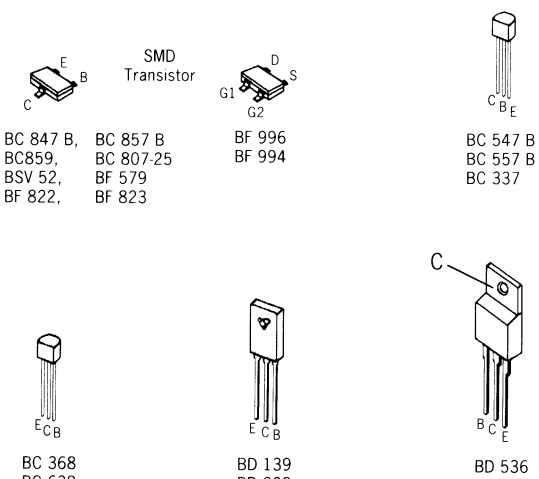

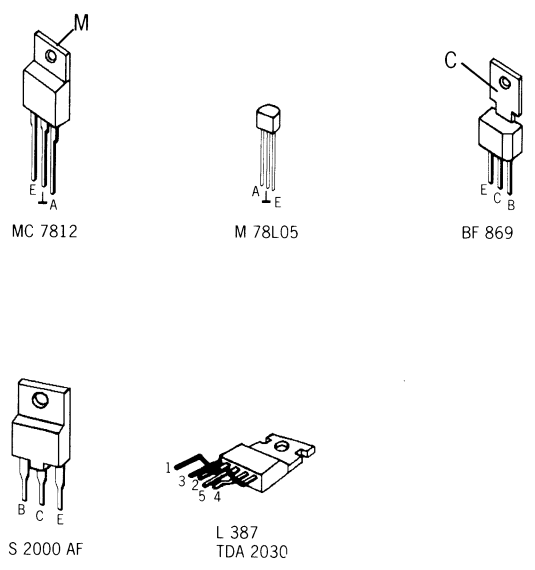

· Stereo Digital Chassis C 9003 & Picture Tube Board & Scart Socket · Châssis C 9003 Stéréo Digital et Platine Tube Image et Presa Péritélévisione

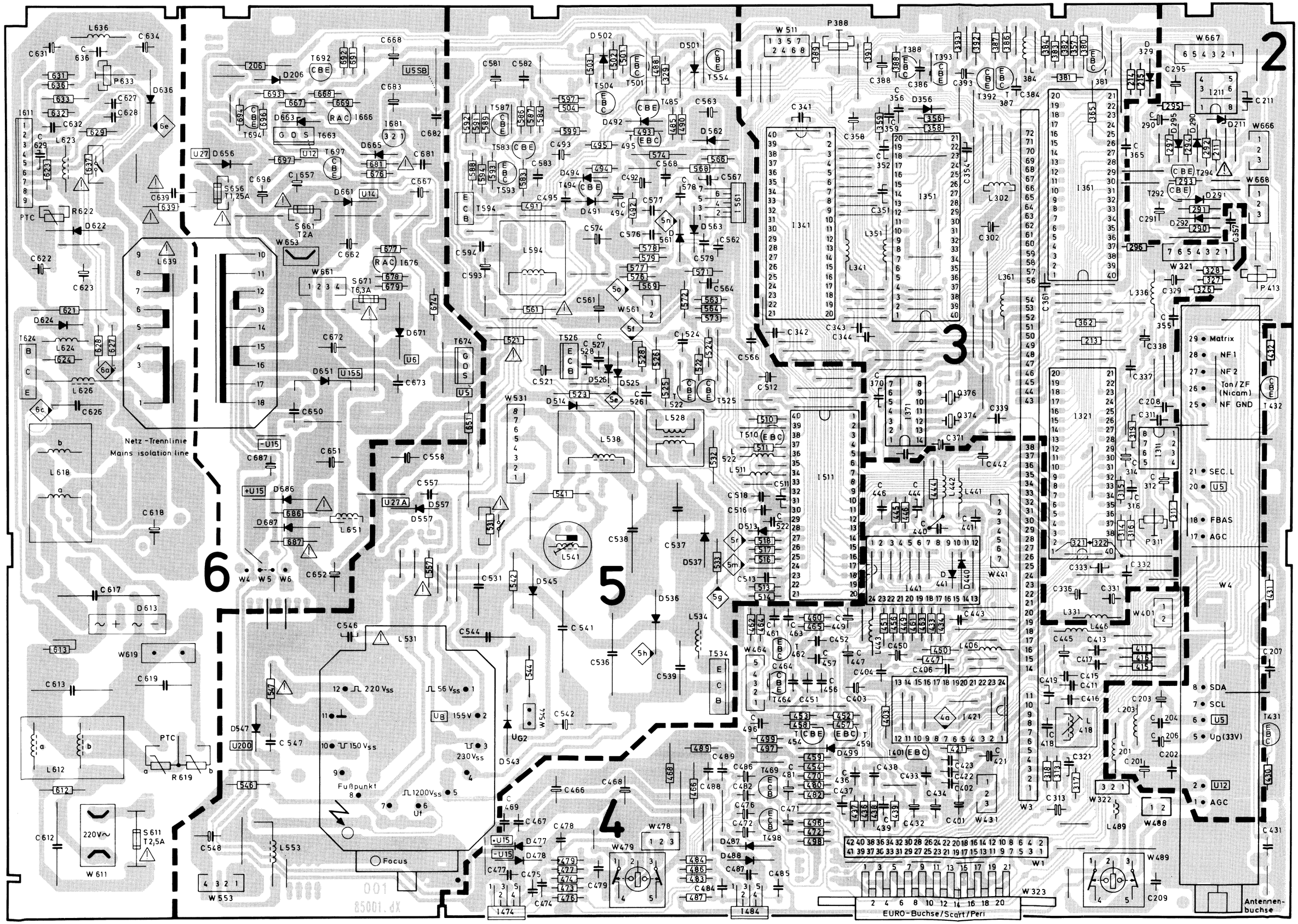

Ltpl. Chassis C 9003 / Piastra telaio C 9003 / Chassis P. C. B. C 9003 / Platine Châssis C 9003 **884-85030.137 / 142**

Lötseite - Lato saldatura - Solder side - Côté soudure

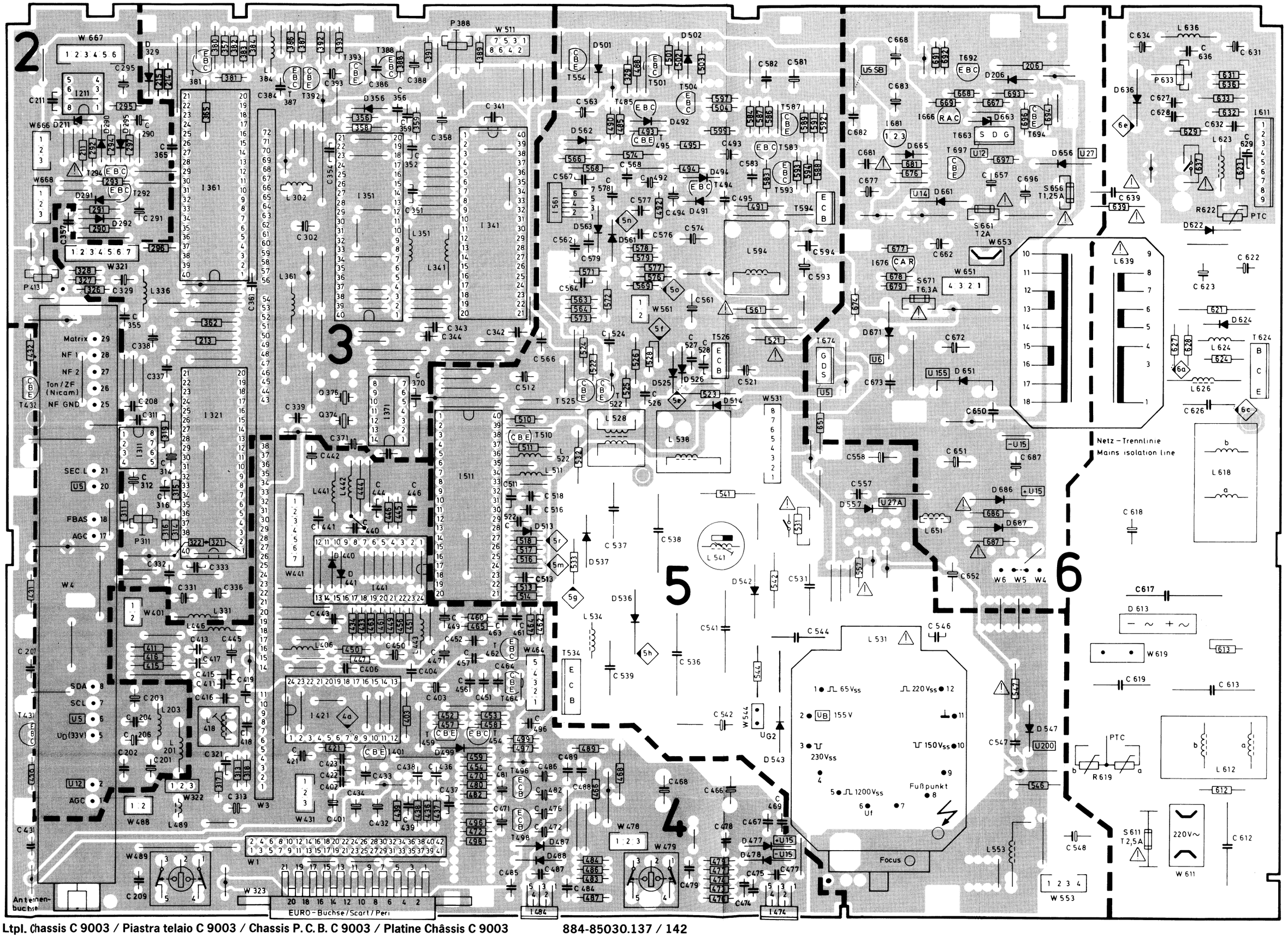

Ltpl. Chassis C 9003 / Piastra telaio C 9003 / Chassis P. C. B. C 9003 / Platine Châssis C 9003 **884-85030.137 / 142**

Bestückungsseite - Lato componenti - Component side - Côte composants